見積参考資料

工事名　R2徳耕　広域　徳島東部3期　1の5
工区路床2工事

◇経費情報◇

工種区分	道路改良工事
単価地区	徳島3
施工地域区分	中山間地域
前金支出割合	35%を超え　40%以下の場合
契約保証	金銭的保証を必要とする場合
現場環境改善費	計上しない

注意

◎「見積参考資料」は入札参加者の迅速で適正な工事費の見積りのための一資料であり，請負契約を拘束するものではない。

事業名	広域営農団地農道整備事業　徳島東部３期
工事名	Ｒ２徳耕 広域 徳島東部３期 １の５工区路床２工事

項　目　名	内　　容
事業主体名	東部農林水産局(徳島)
事業名	広域営農団地農道整備事業
地区名	徳島東部３期
工事名	Ｒ２徳耕 広域 徳島東部３期 １の５工区路床２工事
施工場所	勝浦郡勝浦町
工事番号	
工事区分	
積算区分	当初積算
地域区分	徳島県
地区区分	徳島３
工期	
積算体系年月	令和３年２月
単価期適用年月	令和３年１月－Ａ
歩掛期適用年番号	
電力会社名	

事業名	広域営農団地農道整備事業　徳島東部３期
工事名	Ｒ２徳耕 広域 徳島東部３期 １の５工区路床２工事

番号	項　目　名	規　　格	数　量	単位	金　額	備　考
	請負工事費					
	・総合工事価格（一括積算）					
	・消費税相当額（１０％）					
	総合工事価格内訳					
	鋼橋製作架設工事					
	道路改良工事					
	工事内容					
	鋼橋製作架設工事					
	道路改良工事					

事業名	広域営農団地農道整備事業　徳島東部３期
工事名	Ｒ２徳耕 広域 徳島東部３期 １の５工区路床２工事

項　目　名	内　　容
工事名	
工事区分	
積算区分	
積算体系区分	【鋼橋製作架設工事】
工種区分	鋼橋製作架設工事
工種体系区分	
工事工種体系年番号	
契約保証費	
前払金支出割合	35%を超え40%以下
電力区分	低圧・業者持・１年未満
週休２日補正	補正なし
熱中症対策補正（現場管理費）	0.00%
施工地域区分	中山間地域
現場環境改善費の計上	しない

事業名	広域営農団地農道整備事業　徳島東部３期
工事名	Ｒ２徳耕 広域 徳島東部３期 １の５工区路床２工事

項　目　名	数　量	単位	金　額	備　考
1 工事価格				
2 ・工事原価				
3 ・・工場製作原価				
4 純工事費(製作)				
5 ・・・直接製作費				
6 ・・・・直接製作費（材料費）	1.000	式		
7 ・・・・直接製作費（労務費）	1.000	式		
8 ・・・・直接製作費（塗装費）	1.000	式		
9 ・・・間接製作費				
10 ・・・・間接労務費				
11 ・・・・工場管理費				
12 ・・架設工事原価				

事業名	広域営農団地農道整備事業　徳島東部３期
工事名	Ｒ２徳耕 広域 徳島東部３期 １の５工区路床２工事

項　目　名	数　量	単位	金　額	備　考
13 純工事費(架設)				
14 ・・・直接工事費	1.000	式		
15 ・・・間接工事費				
16 ・・・・共通仮設費				
17 ・・・・・運搬費～営繕費等				
18 ・・・・・技術管理費	1.000	式		
19 ・・・・現場管理費				
20 ・一般管理費等				
21 法定福利費概算額(工事価格の内数)				

事業名	広域営農団地農道整備事業　徳島東部３期
工事名	Ｒ２徳耕 広域 徳島東部３期 １の５工区路床２工事

項　目　名	数　量	単位	金　額	備　考

事業名	広域営農団地農道整備事業　徳島東部３期
工事名	Ｒ２徳耕 広域 徳島東部３期 １の５工区路床２工事

工　種　名　称	数　量	単位	金　額	備　考
直接製作費（材料費）内訳				
直接製作費（材料費）	1.000	式		
・主要材料費	1.000	式		
・・大型材片材料費	1.000	式		
・・・ 400材・490材材料費	1.000	式		
・・小型材片材料費	1.000	式		
・・・ 400材・490材材料費	1.000	式		
・購入部品費	1.000	式		
・・購入部品費	1.000	式		
・・・ 購入品費（鋼橋）	1.000	式		

事業名	広域営農団地農道整備事業　徳島東部３期
工事名	Ｒ２徳耕 広域 徳島東部３期 １の５工区路床２工事

工　種　名　称	数　量	単位	金　額	備　考
直接製作費（労務費）内訳				
直接製作費（労務費）	1.000	式		
・労務費	1.000	式		
・・労務費	1.000	式		
・・・ 労務費（鋼橋）	1.000	式		

事業名	広域営農団地農道整備事業　徳島東部３期
工事名	Ｒ２徳耕 広域 徳島東部３期 １の５工区路床２工事

工　種　名　称	数　量	単位	金　額	備　考
直接製作費（塗装費）内訳				
直接製作費（塗装費）	1.000	式		
・塗装費	1.000	式		
・・塗装費	1.000	式		
・・・ 工場塗装工	1.000	式		
・・・ 工場塗装工(杭基礎) C-5相当	1.000	式		
・・・ ブラスト工	1.000	式		

事業名	広域営農団地農道整備事業　徳島東部３期
工事名	Ｒ２徳耕 広域 徳島東部３期 １の５工区路床２工事

工　種　名　称	数　量	単位	金　額	備　考
直接工事費内訳				
直接工事費	1.000	式		
・輸送費	1.000	式		
・・輸送費	1.000	式		
・・・ 輸送費（鋼橋）	1.000	式		
・・鋼管杭輸送	1.000	式		
・・・ 鋼管杭輸送	1.000	式		
・塗装費	1.000	式		
・・塗装費	1.000	式		
・・・ 現場塗装工 F-11相当　添接部	1.000	式		
・・・ 現場塗装工 F-11相当　ボルト部	1.000	式		
・・・ 現場塗装工 F-13	1.000	式		
・・・ 現場塗装工 F-13　杭基礎	1.000	式		
・仮設工	1.000	式		

事業名	広域営農団地農道整備事業　徳島東部３期
工事名	Ｒ２徳耕 広域 徳島東部３期 １の５工区路床２工事

工　種　名　称	数　量	単位	金　額	備　考
・・足場工	1.000	式		
・・・ 単管足場工	1.000	式		
・杭打設工	1.000	式		
・・杭頭切断工	1.000	式		
・・・ 杭頭切断	1.000	式		
・・杭先端穴明け工	1.000	式		
・・・ 杭先端穴明け工	1.000	式		
・溶接工 格点ブロック、支柱材、杭頭ブロック	1.000	式		
・・現場溶接工	1.000	式		
・・・ 現場溶接工	1.000	式		
・桁架設工	1.000	式		
・・桁架設工	1.000	式		
・・・ 桁架設工	1.000	式		
・・・ 杭頭ブロック設置工	1.000	式		
・・・ 本締め工	1.000	式		

事業名	広域営農団地農道整備事業　徳島東部３期
工事名	Ｒ２徳耕 広域 徳島東部３期 １の５工区路床２工事

工　種　名　称	数　量	単位	金　額	備　考
・・・ ピンテール処理工	1.000	式		
・架設機械及び器具損料	1.000	式		
・・架設機械及び器具損料	1.000	式		
・・・ ラフテレーンクレーン 25t吊	1.000	式		
・・・ 架設工具損料	1.000	式		
・・・ ドリフトピン及び仮締めボルト	1.000	式		
・・・ 発動発電機	1.000	式		

事業名	広域営農団地農道整備事業　徳島東部３期
工事名	Ｒ２徳耕 広域 徳島東部３期 １の５工区路床２工事

工　種　名　称	数　量	単位	金　額	備　考
技術管理費内訳				
技術管理費	1.000	式		
・現場溶接部検査	1.000	式		
・・溶接部検査	1.000	式		
・・・ 溶接部検査費	1.000	式		

事業名	広域営農団地農道整備事業　徳島東部３期
工事名	Ｒ２徳耕 広域 徳島東部３期 １の５工区路床２工事

名　称（規　格）	数　量	単位	単　価	金　額	備　考
直接製作費（材料費）					
・主要材料費	1.000	式			
・・大型材片材料費	1.000	式			
・・・ 400材・490材材料費	1.000	式			1 式当たり
鋼材 ,PL-32　SM490B	329.000	kg			単A Ｓ単　9号
鋼材 ,PL-25　SM490A	100.000	kg			単A Ｓ単　10号
鋼材 ,H-700×300×13　SM490A	1,333.000	kg			単A Ｓ単　11号
鋼材 ,pipe-φ500×12　STK490	1,166.000	kg			単A Ｓ単　12号
鋼橋用副資材費	1.000	式			単A Ｘ単　1号
合　計					
・・小型材片材料費	1.000	式			
・・・ 400材・490材材料費	1.000	式			1 式当たり
鋼材 ,PL-19　SM490A	112.000	kg			単A Ｓ単　13号
鋼材 ,PL-16　SM490A	124.000	kg			単A Ｓ単　14号
鋼材 ,PL-12　SM490A	84.000	kg			単A Ｓ単　15号
鋼材 ,PL-12　SM400A	2.000	kg			単A Ｓ単　16号
鋼材 ,FB-25×9　SS400	6.000	kg			単A Ｓ単　17号

事業名	広域営農団地農道整備事業　徳島東部３期
工事名	Ｒ２徳耕 広域 徳島東部３期 １の５工区路床２工事

名　称（規　格）	数　量	単位	単　価	金　額	備　考
鋼橋用副資材費	1.000	式			単Ａ Ｘ単　2号
合　　計					
・購入部品費	1.000	式			
・・購入部品費	1.000	式			
・・・ 購入品費（鋼橋）	1.000	式			1 式当たり
ボルト TCB-M22×90mm　S10T,	96.000	組			単Ａ Ｓ単　18号
ボルト TCB-M22×80mm　S10T,	72.000	組			単Ａ Ｓ単　19号
鋳鋼杭頭ブロック φ500×14mm,	2.000	基			単Ａ Ｓ単　20号
合　　計					

事業名	広域営農団地農道整備事業　徳島東部３期
工事名	Ｒ２徳耕 広域 徳島東部３期 １の５工区路床２工事

名　称（規　格）	数　量	単位	単　価	金　額	備　考
直接製作費（労務費）					
・労務費	1.000	式			
・・労務費	1.000	式			
・・・ 労務費（鋼橋）	1.000	式			1 式当たり
鋼橋製作工 ﾗｰﾒﾝ,1連,斜角（θ）,－,40m未満	1.000	式			単Ａ Ｓ単　21号
合　　計					

事業名	広域営農団地農道整備事業　徳島東部３期
工事名	Ｒ２徳耕 広域 徳島東部３期 １の５工区路床２工事

名　称（規　格）	数　量	単位	単　価	金　額	備　考
直接製作費（塗装費）					
・塗装費	1.000	式			
・・塗装費	1.000	式			
・・・ 工場塗装工	1.000	式			1 式当たり
塗装工　格点桁 外面塗装C-5	29.200	㎡			単A T単　12号
合　　計					
・・・ 工場塗装工(杭基礎) C-5相当	6.500	㎡			1 ㎡当たり
塗装工　工場C-5相当 杭基礎工	1.000	㎡			単A T単　1号
合　　計					
・・・ ブラスト工	37.300	㎡			1 ㎡当たり
ブラスト処理	1.000	㎡			単A T単　11号
合　　計					

事業名	広域営農団地農道整備事業　徳島東部３期
工事名	Ｒ２徳耕 広域 徳島東部３期 １の５工区路床２工事

名　称（規　格）	数　量	単位	単　価	金　額	備　考
直接工事費					
・輸送費	1.000	式			
・・輸送費	1.000	式			
・・・ 輸送費（鋼橋）	1.000	式			1 式当たり
輸送費(鋼橋) 鈑桁(鋼床版鈑桁を除く),24,3.160,	1.000	式			単A Ｓ単　22号
合　　計					
・・鋼管杭輸送	1.000	式			
・・・ 鋼管杭輸送	2.283	ton			1 ton当たり
鋼管杭輸送費	1.000	ton			単A
合　　計					
・塗装費	1.000	式			
・・塗装費	1.000	式			
・・・ 現場塗装工 F-11相当　添接部	2.600	㎡			1 ㎡当たり
塗装工　外面F-11相当　添接部 点桁工	1.000	㎡			単A Ｔ単　3号
合　　計					

事業名	広域営農団地農道整備事業　徳島東部３期
工事名	Ｒ２徳耕 広域 徳島東部３期 １の５工区路床２工事

名　称（規　格）	数　量	単位	単　価	金　額	備　考
・・・ 現場塗装工 F-11相当　ボルト部	0.800	㎡			1 ㎡当たり
塗装工　外面F-11相当　ボルト部 点桁工	1.000	㎡			単A T単　4号
合　計					
・・・ 現場塗装工 F-13	2.000	㎡			1 ㎡当たり
塗装工　外面F-13 点桁工	1.000	㎡			単A T単　5号
合　計					
・・・ 現場塗装工 F-13　杭基礎	0.300	㎡			1 ㎡当たり
塗装工　現場F-13相当 杭基礎工	1.000	㎡			単A T単　2号
合　計					
・仮設工	1.000	式			
・・足場工	1.000	式			
・・・ 単管足場工	174.900	掛㎡			1 掛㎡当たり
足場工 あり,単管,	1.000	掛㎡			単A S単　8号
合　計					

事業名	広域営農団地農道整備事業　徳島東部３期
工事名	Ｒ２徳耕 広域 徳島東部３期 １の５工区路床２工事

名　称（規　格）	数　量	単位	単　価	金　額	備　考
・杭打設工	1.000	式			
・・杭頭切断工	1.000	式			
・・・ 杭頭切断	3.100	m			1 m当たり
杭頭切断工 ガス切断	1.000	m			単A T単　7号
合　計					
・・杭先端穴明け工	1.000	式			
・・・ 杭先端穴明け工	2.000	本			1 本当たり
杭先端穴明け φ200　1本当3箇所	1.000	本			単A
合　計					
・溶接工 格点ブロック、支柱材、杭頭ブロック	1.000	式			
・・現場溶接工	1.000	式			
・・・ 現場溶接工	60.000	m			1 m当たり
現場溶接工	1.000	m			単A T単　8号
合　計					
・桁架設工	1.000	式			

事業名	広域営農団地農道整備事業　徳島東部３期
工事名	Ｒ２徳耕 広域 徳島東部３期 １の５工区路床２工事

名　称（規　格）	数　量	単位	単　価	金　額	備　考
・・桁架設工	1.000	式			
・・・ 桁架設工	3.430	ton			1 ton当たり
桁架設工	1.000	ton			単A Ｔ単　9号
合　計					
・・・ 杭頭ブロック設置工	2.000	基			1 基当たり
杭頭ブロック設置工 終点側	1.000	基			単A Ｔ単　13号
合　計					
・・・ 本締め工	168.000	本			1 本当たり
鋼橋用本締め工 168本,発動発電機又は商用電源	1.000	本			単A Ｓ単　23号
合　計					
・・・ ピンテール処理工	1.000	式			1 式当たり
ピンテール処理工	168.000	個			単A Ｔ単　10号
合　計					
・架設機械及び器具損料	1.000	式			

事業名	広域営農団地農道整備事業　徳島東部３期
工事名	Ｒ２徳耕 広域 徳島東部３期 １の５工区路床２工事

名　称（規　格）	数　量	単位	単　価	金　額	備　考
・・架設機械及び器具損料	1.000	式			
・・・ ラフテレーンクレーン 25t吊	1.000	式			1 式当たり
ラフテレーンクレーン 25t	1.000	式			単A T単　6号
合　計					
・・・ 架設工具損料	1.000	式			1 式当たり
仮設工具（組立て及びボルト締付用工具）損料	1.000	式			単A T単　14号
合　計					
・・・ ドリフトピン及び仮締めボルト	1.000	式			1 式当たり
ドリフトピン及び仮締めボルト	1.000	式			単A T単　15号
合　計					
・・・ 発動発電機	1.000	式			1 式当たり
発動発電機	1.000	式			単A T単　16号
合　計					

事業名	広域営農団地農道整備事業　徳島東部３期
工事名	Ｒ２徳耕 広域 徳島東部３期 １の５工区路床２工事

名　称（規　格）	数　量	単位	単　価	金　額	備　考
技術管理費					
・現場溶接部検査	1.000	式			
・・溶接部検査	1.000	式			
・・・ 溶接部検査費	6.200	m			1 m当たり
現場溶接部検査費 超音波探傷検査	1.000	m			単A
合　　計					

事業名	広域営農団地農道整備事業　徳島東部３期
工事名	Ｒ２徳耕 広域 徳島東部３期 １の５工区路床２工事

コード	名　称	数　量	単位	単　価	金　額	備　考
	＊＊＊　S単－ 1号　＊＊＊					
	橋りょう塗装工		人		1.000 人	当たり算出
	橋りょう塗装工			基本給時間:8.0 深夜時間:0.0	超勤時間:0.0 週休:補正なし	
	1)労務ｺｰﾄﾞ 2)労務単価算定区分			時間的制約:なし 夜間制約作業時間:0.0	制約作業時間:0.0	
	橋りょう塗装工		人			
	合　計					算出数量 1.000 人
	単　価					
	＊＊＊　S単－ 2号　＊＊＊					
	ブラスト工		人		1.000 人	当たり算出
	ブラスト工			基本給時間:8.0 深夜時間:0.0	超勤時間:0.0 週休:補正なし	
	1)労務ｺｰﾄﾞ 2)労務単価算定区分			時間的制約:なし 夜間制約作業時間:0.0	制約作業時間:0.0	
	ブラスト工		人			
	合　計					算出数量 1.000 人
	単　価					
	＊＊＊　S単－ 3号　＊＊＊					
	普通作業員		人		1.000 人	当たり算出

事業名	広域営農団地農道整備事業　徳島東部３期
工事名	Ｒ２徳耕 広域 徳島東部３期 １の５工区路床２工事

コード	名　称	数　量	単位	単　価	金　額	備　考
	普通作業員			基本給時間:8.0 深夜時間:0.0	超勤時間:0.0 週休:補正なし	
	1)労務ｺｰﾄﾞ 2)労務単価算定区分			時間的制約:なし 夜間制約作業時間:0.0	制約作業時間:0.0	
	普通作業員		人			
	合　　計					算出数量 1.000 人
	単　　価					
	＊＊＊　Ｓ単－ 4号　＊＊＊					
	橋りょう世話役		人		1.000 人	当たり算出
	橋りょう世話役			基本給時間:8.0 深夜時間:0.0	超勤時間:0.0 週休:補正なし	
	1)労務ｺｰﾄﾞ 2)労務単価算定区分			時間的制約:なし 夜間制約作業時間:0.0	制約作業時間:0.0	
	橋りょう世話役		人			
	合　　計					算出数量 1.000 人
	単　　価					
	＊＊＊　Ｓ単－ 5号　＊＊＊					
	橋りょう特殊工		人		1.000 人	当たり算出
	橋りょう特殊工			基本給時間:8.0 深夜時間:0.0	超勤時間:0.0 週休:補正なし	
	1)労務ｺｰﾄﾞ 2)労務単価算定区分			時間的制約:なし 夜間制約作業時間:0.0	制約作業時間:0.0	

事業名	広域営農団地農道整備事業　徳島東部３期
工事名	Ｒ２徳耕 広域 徳島東部３期 １の５工区路床２工事

コード	名　称	数　量	単位	単　価	金　額	備　考
	橋りょう特殊工		人			
	合　　計					算出数量 1.000 人
	単　　価					
	＊＊＊　Ｓ単－ 6号　＊＊＊					
	発動発電機[ﾃﾞｨｰｾﾞﾙｴﾝｼﾞﾝ駆動]		日		1.000 各単位	当たり算出
	発動発電機[ﾃﾞｨｰｾﾞﾙｴﾝｼﾞﾝ駆動] ,定格容量25kVA			基本給時間:8.0 深夜時間:0.0	超勤時間:0.0 週休:補正なし	
	1)機械ｺｰﾄﾞ≪単位が日のみ≫ 2)機械損料算出区分			時間的制約:なし 夜間制約作業時間:0.0	制約作業時間:0.0	
	3)運転１日当たり運転時間(T) 4)運転日に対する供用日の割合(YC)					
	5)単価計上区分 8)燃料消費量(入力の場合)					
	9)交替制作業補正区分	交替制補正対象外				
	発動発電機[ﾃﾞｨｰｾﾞﾙｴﾝｼﾞﾝ駆動]		供用日			<損料>
	合　　計					算出数量 1.000 各単位
	単　　価		各単位			
	単位					
	＊＊＊　Ｓ単－ 7号　＊＊＊					
	ﾗﾌﾃﾚｰﾝｸﾚｰﾝ[油圧伸縮ｼﾞﾌﾞ型･排対型(1次)]		供用日		1.000 供用日	当たり算出

事業名	広域営農団地農道整備事業　徳島東部３期
工事名	Ｒ２徳耕 広域 徳島東部３期 １の５工区路床２工事

コード	名　称	数　量	単位	単　価	金　額	備　考
	ﾗﾌﾃﾚｰﾝｸﾚｰﾝ[油圧伸縮ｼﾞﾌﾞ型･排対型(1次)] 25t吊,交替制補正対象外			基本給時間:8.0 深夜時間:0.0	超勤時間:0.0 週休:補正なし	
	1)機械ｺｰﾄﾞ≪単位が供用日のみ≫ 2)交替制作業補正区分	交替制補正対象外		時間的制約:なし 夜間制約作業時間:0.0	制約作業時間:0.0	
	ﾗﾌﾃﾚｰﾝｸﾚｰﾝ[油圧伸縮ｼﾞﾌﾞ型･排対型(1次)]		供用日			<損料>
	合　　計					算出数量 1.000 供用日
	単　　価		供用日			
	＊＊＊　Ｓ単－ 8号　＊＊＊					
	足場工		掛m²		100.000 掛m²	当たり算出
	足場工 あり,単管,			基本給時間:8.0 深夜時間:0.0	超勤時間:0.0 週休:補正なし	
	1)足場区分 2)安全ネット区分	単管 あり		時間的制約:なし 夜間制約作業時間:0.0	制約作業時間:0.0	
	3)長期割引単価区分(賃料機械)					
	土木一般世話役		人			
	とび工		人			
	普通作業員		人			
	ﾗﾌﾃﾚｰﾝｸﾚｰﾝ[油圧伸縮ｼﾞﾌﾞ型･排対型(1次･2次･3次)]		日			<賃料>
	諸雑費	0.290				
	合　　計					算出数量 100.000 掛m²
	単　　価		掛m²			

事業名	広域営農団地農道整備事業　徳島東部３期
工事名	Ｒ２徳耕 広域 徳島東部３期 １の５工区路床２工事

コード	名　称	数　量	単位	単　価	金　額	備　考
	＊＊＊　Ｓ単－ 9号　＊＊＊					
	鋼材		kg		1.000 kg	当たり算出
	鋼材 ,PL-32　SM490B			基本給時間:8.0 深夜時間:0.0	超勤時間:0.0 週休:補正なし	
	1)材料(鋼材)コード 2)材料規格	 PL-32　SM490B		時間的制約:なし 夜間制約作業時間:0.0	制約作業時間:0.0	
	3)形式区分の選択 4)材料名	ガーダー形式 鋼板				
	5)割増区分 6)材料割増率(%)	 15.000				
	鋼材 PL-32　SM490B	1.000	kg			
	合　　計					算出数量 1.000 kg
	単　　価		kg			
	スクラップ ヘビーＨ１	1.000	kg			
	＊＊＊　Ｓ単－ 10号　＊＊＊					
	鋼材		kg		1.000 kg	当たり算出
	鋼材 ,PL-25　SM490A			基本給時間:8.0 深夜時間:0.0	超勤時間:0.0 週休:補正なし	
	1)材料(鋼材)コード 2)材料規格	 PL-25　SM490A		時間的制約:なし 夜間制約作業時間:0.0	制約作業時間:0.0	
	3)形式区分の選択 4)材料名	ガーダー形式 鋼板				
	5)割増区分 6)材料割増率(%)	 15.000				

事業名	広域営農団地農道整備事業　徳島東部３期
工事名	Ｒ２徳耕 広域 徳島東部３期 １の５工区路床２工事

コード	名　称	数　量	単位	単　価	金　額	備　考
	鋼材 PL-25　SM490A	1.000	kg			
	合　計					算出数量 1.000 kg
	単　価		kg			
	スクラップ ヘビーＨ１	1.000	kg			
	＊＊＊　Ｓ単－ 11号　＊＊＊					
	鋼材		kg		1.000 kg	当たり算出
	鋼材 ,H-700×300×13　SM490A			基本給時間:8.0 深夜時間:0.0	超勤時間:0.0 週休:補正なし	
	1)材料(鋼材)コード 2)材料規格	 H-700×300×13　SM490A		時間的制約:なし 夜間制約作業時間:0.0	制約作業時間:0.0	
	3)形式区分の選択 4)材料名	ガーダー形式 形鋼・平鋼				
	5)割増区分 6)材料割増率(%)	 12.000				
	鋼材 H-700×300×13　SM490A	1.000	kg			
	合　計					算出数量 1.000 kg
	単　価		kg			
	スクラップ ヘビーＨ１	1.000	kg			
	＊＊＊　Ｓ単－ 12号　＊＊＊					
	鋼材		kg		1.000 kg	当たり算出

事業名	広域営農団地農道整備事業　徳島東部３期
工事名	Ｒ２徳耕 広域 徳島東部３期 １の５工区路床２工事

コード	名　称	数　量	単位	単　価	金　額	備　考
	鋼材 ,pipe-φ500×12　STK490			基本給時間:8.0 深夜時間:0.0	超勤時間:0.0 週休:補正なし	
	1)材料(鋼材)コード 2)材料規格	 pipe-φ500×12　STK490		時間的制約:なし 夜間制約作業時間:0.0	制約作業時間:0.0	
	3)形式区分の選択 4)材料名	ガーダー形式 鋼管				
	5)割増区分 6)材料割増率(%)	 12.000				
	鋼材 pipe-φ500×12　STK490	1.000	kg			
	合　計					算出数量 1.000 kg
	単　価		kg			
	スクラップ ヘビーＨ１	1.000	kg			
	＊＊＊　Ｓ単－ 13号　＊＊＊					
	鋼材		kg		1.000 kg	当たり算出
	鋼材 ,PL-19　SM490A			基本給時間:8.0 深夜時間:0.0	超勤時間:0.0 週休:補正なし	
	1)材料(鋼材)コード 2)材料規格	 PL-19　SM490A		時間的制約:なし 夜間制約作業時間:0.0	制約作業時間:0.0	
	3)形式区分の選択 4)材料名	ガーダー形式 鋼板				
	5)割増区分 6)材料割増率(%)	 15.000				
	鋼材 PL-19　SM490A	1.000	kg			
	合　計					算出数量 1.000 kg
	単　価		kg			

事業名	広域営農団地農道整備事業　徳島東部３期
工事名	Ｒ２徳耕 広域 徳島東部３期 １の５工区路床２工事

コード	名　称	数　量	単位	単　価	金　額	備　考
	スクラップ ヘビーＨ１	1.000	kg			
	＊＊＊　Ｓ単－ 14号　＊＊＊					
	鋼材		kg		1.000 kg	当たり算出
	鋼材 ,PL-16　SM490A			基本給時間:8.0 深夜時間:0.0	超勤時間:0.0 週休:補正なし	
	1)材料(鋼材)コード 2)材料規格	 PL-16　SM490A		時間的制約:なし 夜間制約作業時間:0.0	制約作業時間:0.0	
	3)形式区分の選択 4)材料名	ガーダー形式 鋼板				
	5)割増区分 6)材料割増率(%)	 15.000				
	鋼材 PL-16　SM490A	1.000	kg			
	合　　計					算出数量 1.000 kg
	単　　価		kg			
	スクラップ ヘビーＨ１	1.000	kg			
	＊＊＊　Ｓ単－ 15号　＊＊＊					
	鋼材		kg		1.000 kg	当たり算出
	鋼材 ,PL-12　SM490A			基本給時間:8.0 深夜時間:0.0	超勤時間:0.0 週休:補正なし	
	1)材料(鋼材)コード 2)材料規格	 PL-12　SM490A		時間的制約:なし 夜間制約作業時間:0.0	制約作業時間:0.0	
	3)形式区分の選択 4)材料名	ガーダー形式 鋼板				

事業名	広域営農団地農道整備事業　徳島東部３期
工事名	Ｒ２徳耕 広域 徳島東部３期 １の５工区路床２工事

コード	名　称	数　量	単位	単　価	金　額	備　考
	5)割増区分 6)材料割増率(%)	15.000				
	鋼材 PL-12　SM490A	1.000	kg			
	合　　計					算出数量 1.000 kg
	単　　価		kg			
	スクラップ ヘビーＨ１	1.000	kg			
	＊＊＊　Ｓ単－ 16号　＊＊＊					
	鋼材		kg		1.000 kg	当たり算出
	鋼材 ,PL-12　SM400A			基本給時間:8.0 深夜時間:0.0	超勤時間:0.0 週休:補正なし	
	1)材料(鋼材)コード 2)材料規格	PL-12　SM400A		時間的制約:なし 夜間制約作業時間:0.0	制約作業時間:0.0	
	3)形式区分の選択 4)材料名	ガーダー形式 鋼板				
	5)割増区分 6)材料割増率(%)	15.000				
	鋼材 PL-12　SM400A	1.000	kg			
	合　　計					算出数量 1.000 kg
	単　　価		kg			
	スクラップ ヘビーＨ１	1.000	kg			
	＊＊＊　Ｓ単－ 17号　＊＊＊					

事業名	広域営農団地農道整備事業　徳島東部３期
工事名	Ｒ２徳耕 広域 徳島東部３期 １の５工区路床２工事

コード	名　称	数　量	単位	単　価	金　額	備　考
	鋼材		kg		1.000 kg	当たり算出
	鋼材 ,FB-25×9　SS400			基本給時間:8.0 深夜時間:0.0	超勤時間:0.0 週休:補正なし	
	1)材料(鋼材)コード 2)材料規格	 FB-25×9　SS400		時間的制約:なし 夜間制約作業時間:0.0	制約作業時間:0.0	
	3)形式区分の選択 4)材料名	ガーダー形式 形鋼・平鋼				
	5)割増区分 6)材料割増率(%)	 12.000				
	鋼材 FB-25×9　SS400	1.000	kg			
	合　計					算出数量 1.000 kg
	単　価		kg			
	スクラップ ヘビーＨ１	1.000	kg			
	＊＊＊　Ｓ単－ 18号　＊＊＊					
	ボルト		組		1.000 [各単位]	当たり算出
	ボルト TCB-M22×90㎜　S10T,			基本給時間:8.0 深夜時間:0.0	超勤時間:0.0 週休:補正なし	
	1)基礎ﾃﾞｰﾀｺｰﾄﾞ 2)規格	 TCB-M22×90㎜　S10T		時間的制約:なし 夜間制約作業時間:0.0	制約作業時間:0.0	
	ボルト TCB-M22×90㎜　S10T	1.000	組			
	合　計					算出数量 1.000 [各単位]
	単　価					

事業名	広域営農団地農道整備事業　徳島東部３期
工事名	Ｒ２徳耕 広域 徳島東部３期 １の５工区路床２工事

コード	名　称	数　量	単位	単　価	金　額	備　考
	＊＊＊　Ｓ単－ 19号　＊＊＊					
	ボルト		組		1.000［各単位］	当たり算出
	ボルト TCB-M22×80mm　S10T,			基本給時間:8.0 深夜時間:0.0	超勤時間:0.0 週休:補正なし	
	1)基礎ﾃﾞｰﾀｺｰﾄﾞ 2)規格	TCB-M22×80mm　S10T		時間的制約:なし 夜間制約作業時間:0.0	制約作業時間:0.0	
	ボルト TCB-M22×80mm　S10T	1.000	組			
	合　計					算出数量 1.000［各単位］
	単　価					
	＊＊＊　Ｓ単－ 20号　＊＊＊					
	鋳鋼杭頭ブロック		基		1.000［各単位］	当たり算出
	鋳鋼杭頭ブロック φ500×14mm,			基本給時間:8.0 深夜時間:0.0	超勤時間:0.0 週休:補正なし	
	1)基礎ﾃﾞｰﾀｺｰﾄﾞ 2)規格	φ500×14mm		時間的制約:なし 夜間制約作業時間:0.0	制約作業時間:0.0	
	鋳鋼杭頭ブロック φ500×14mm	1.000	基			
	合　計					算出数量 1.000［各単位］
	単　価					
	＊＊＊　Ｓ単－ 21号　＊＊＊					
	鋼橋製作工		式		1.000 式	当たり算出

事業名	広域営農団地農道整備事業　徳島東部３期
工事名	Ｒ２徳耕 広域 徳島東部３期 １の５工区路床２工事

コード	名　称	数　量	単位	単　価	金　額	備　考
	鋼橋製作工 ﾗｰﾒﾝ,1連,斜角（θ）,－,40m未満			基本給時間:8.0 深夜時間:0.0	超勤時間:0.0 週休:補正なし	
	1)橋梁形式 2)大型材片数(A1)	ﾗｰﾒﾝ 17個		時間的制約:なし 夜間制約作業時間:0.0	制約作業時間:0.0	
	3)大型材片重量(W1) 4)小型材片数(A2)	2,928.00kg 16個				
	5)小型材片重量(W2) 6)本体の全体部材数(C)	328.00kg 3個				
	7)加工鋼重(W) 8)大型材片板継溶接延長(6mm換算長)	3,256.000kg 46m				
	9)大型材片Ｔ継手溶接延長(実長) 11)570材相当品使用区分	38m 570材相当品を使用しない				
	12)570材相当品の加工鋼重(W3) 13)対傾構(形鋼構造)部材数(C1)	0.00kg 0個				
	14)対傾構(鈑桁ﾄﾗｽ構造)部材数(C2) 15)横構(形鋼構造)部材数(C3)	0個 0個				
	16)横構(溶接構造)部材数(C4) 18)連数区分	0個 1連				
	19)重連による補正率(α) 20)区分の選択(斜と曲線の内最大補正)	0.00 斜角（θ）				
	21)斜角・曲線半径(斜と曲線の内最大) 22)斜角・曲線半径による補正率(β)	75°≦θ＜90° 0.03				
	23)桁高(曲線)変化区分 24)桁高(曲線)変化による補正率(γ)	－ 0.00				
	25)平均支間長区分	40m未満				
	鋼橋製作工 加工組立		人			
	鋼橋製作工 溶接		人			
	鋼橋製作工 仮組立		人			
	合　計					算出数量 1.000 式
	単　価		式			

事業名	広域営農団地農道整備事業　徳島東部３期
工事名	Ｒ２徳耕 広域 徳島東部３期 １の５工区路床２工事

コード	名　称	数　量	単位	単　価	金　額	備　考
	＊＊＊　Ｓ単－ 22号　＊＊＊					
	輸送費(鋼橋)		式		1.000 式	当たり算出
	輸送費(鋼橋) 鈑桁(鋼床版鈑桁を除く),24,3.160,			基本給時間:8.0 深夜時間:0.0	超勤時間:0.0 週休:補正なし	
	1)橋種 2)運搬距離(km)	鈑桁(鋼床版鈑桁を除く) 24		時間的制約:なし 夜間制約作業時間:0.0	制約作業時間:0.0	
	3)運搬質量(ｔ) 4)その他の場合の輸送単価(円／ｔ)	3.160				
	5)橋種(その他の場合)					
	輸送費 (鋼橋)	1.000	ton			
	合　　計					算出数量 1.000 式
	単　　価					
	＊＊＊　Ｓ単－ 23号　＊＊＊					
	鋼橋用本締め工		本		1.000 日	当たり算出
	鋼橋用本締め工 168本,発動発電機又は商用電源			基本給時間:8.0 深夜時間:0.0	超勤時間:0.0 週休:補正なし	
	1)使用ボルト本数(本) 2)使用電力区分	168.000本 発動発電機又は商用電源		時間的制約:なし 夜間制約作業時間:0.0	制約作業時間:0.0	
	橋りょう世話役		人			
	橋りょう特殊工		人			
	諸雑費	0.040				

事業名	広域営農団地農道整備事業　徳島東部３期
工事名	Ｒ２徳耕 広域 徳島東部３期 １の５工区路床２工事

コード	名　称	数　量	単位	単　価	金　額	備　考
	合　　計					算出数量 80.000 本
	単　　価		本			
	＊＊＊　Ｓ単－ 24号　＊＊＊					
	ﾄﾞﾘﾌﾄﾋﾟﾝ及び仮締めﾎﾞﾙﾄ損料		日		1.000 日	当たり算出
	ﾄﾞﾘﾌﾄﾋﾟﾝ及び仮締めﾎﾞﾙﾄ損料 168本,ﾄﾞﾘﾌﾄﾋﾟﾝ24.5×150㎜ 仮締ﾎﾞﾙﾄ22㎜			基本給時間:8.0 深夜時間:0.0	超勤時間:0.0 週休:補正なし	
	1)本締めボルト総本数(Q) 2)ﾄﾞﾘﾌﾄﾋﾟﾝ及び仮締めﾎﾞﾙﾄ規格	168.000本 ﾄﾞﾘﾌﾄﾋﾟﾝ24.5×150㎜ 仮締ﾎﾞﾙﾄ22㎜		時間的制約:なし 夜間制約作業時間:0.0	制約作業時間:0.0	
	ﾄﾞﾘﾌﾄﾋﾟﾝ		供用日			<損料>
	仮締ボルト　　φ２２㎜用	0.373	本供用日			
	合　　計					算出数量 1.000 日
	単　　価		日			

事業名	広域営農団地農道整備事業　徳島東部３期
工事名	Ｒ２徳耕 広域 徳島東部３期 １の５工区路床２工事

コード	名　称	数　量	単位	単　価	金　額	備　考
	＊＊＊　X単－ 1号　＊＊＊					
	鋼橋用副資材費		式		1.000 式	当たり算出
	鋼橋用副資材費			基本給時間:8.0 深夜時間:0.0	超勤時間:0.0 週休:補正なし	
	1)補助材料区分 2)製作副資材対象質量(kg/式)	2,928.000kg		時間的制約:なし 夜間制約作業時間:0.0	制約作業時間:0.0	
	製作副資材 溶接材料込み	2.928	ton			
	合　計					算出数量 1.000 式
	単　価		式			
	＊＊＊　X単－ 2号　＊＊＊					
	鋼橋用副資材費		式		1.000 式	当たり算出
	鋼橋用副資材費			基本給時間:8.0 深夜時間:0.0	超勤時間:0.0 週休:補正なし	
	1)補助材料区分 2)製作副資材対象質量(kg/式)	328.000kg		時間的制約:なし 夜間制約作業時間:0.0	制約作業時間:0.0	
	製作副資材 溶接材料込み	0.328	ton			
	合　計					算出数量 1.000 式
	単　価		式			

事業名	広域営農団地農道整備事業　徳島東部３期
工事名	Ｒ２徳耕 広域 徳島東部３期 １の５工区路床２工事

コード	名　称（規　格）	数　量	単位	単　価	金　額	備　考
	＊＊＊　Ｔ単－ 1号　＊＊＊					
	塗装工　工場C-5相当		㎡		100.000 ㎡	当たり算出
	杭基礎工					
	素地調整 工場C-5　ブラスト処理	100.000	㎡			[1]
	防蝕下塗 工場C-5　無機ジンクリッチペイント	60.000	kg			[2]
	ミストコート 工場C-5　エポキシ樹脂塗料	16.000	kg			[3]
	下塗 工場C-5　エポキシ樹脂塗料下塗	54.000	kg			[4]
	中塗 工場C-5　ふっ素樹脂塗料中塗	17.000	kg			[5]
	上塗 工場C-5　ふっ素樹脂塗料上塗	14.000	kg			[6]
	希釈材 工場C-5　防蝕下塗	6.000	L			[7]
	希釈材 工場C-5　下塗り	12.600	L			[8]
	希釈材 工場C-5　中塗り	1.700	L			[9]
	希釈材 工場C-5　上塗り	1.400	L			[10]
	橋りょう塗装工	20	人			[11] Ｓ単　1号
	雑品 集計対象任意指定用 集計対象明細：([2]+[3]+[4]+[5]+[6]+[7]+[8]+[9]+[10]	0.100				
	)					
	合　計					算出数量 100.000 ㎡
	単　価		㎡			

事業名	広域営農団地農道整備事業　徳島東部３期
工事名	Ｒ２徳耕 広域 徳島東部３期 １の５工区路床２工事

コード	名　称（規　格）	数　量	単位	単　価	金　額	備　考
	＊＊＊　T単－ 2号　＊＊＊					
	塗装工　現場F-13相当		㎡		100.000 ㎡	当たり算出
	杭基礎工					
	素地調整 現場F-13　現場ブラスト処理	100.000	㎡			[1] C単　1号
	下塗 現場F-13相当	100.000	kg			[2] C単　2号
	中塗 現場F-13　ふっ素系樹脂塗料中塗	14.000	kg			[3]
	上塗 現場F-13　ふっ素系樹脂塗料上塗	12.000	kg			[4]
	希釈材 現場F-13　ジンクリッチプライマー用	6.000	kg			[5]
	希釈材 現場F-13　下塗用	4.000	kg			[6]
	希釈材 現場F-13　中塗用	1.400	kg			[7]
	希釈材 現場F-13　上塗り用	1.200	kg			[8]
	橋りょう塗装工	18	人			[9] S単　1号
	雑品 集計対象任意指定用 集計対象明細：([9])	0.280				
	合　計					算出数量 100.000 ㎡
	単　価		㎡			
	＊＊＊　T単－ 3号　＊＊＊					

事業名	広域営農団地農道整備事業　徳島東部３期
工事名	Ｒ２徳耕 広域 徳島東部３期 １の５工区路床２工事

コード	名　称（規　格）	数　量	単位	単　価	金　額	備　考
	塗装工　外面F-11相当　添接部		㎡		100.000 ㎡	当たり算出
	点桁工					
	下塗(ミストコート) 外面F-11添接部　変性エポキシ樹脂塗料下塗	13.000	kg			[1]
	下塗 外面F-11添接部　超厚膜形エポキシ樹脂塗料下塗	100.000	kg			[2]
	中塗 外面F-11添接部　ふっ素樹脂塗料中塗	14.000	kg			[3]
	上塗 外面F-11　ふっ素樹脂塗料上塗	12.000	kg			[4]
	希釈材 外面F-11　下塗り用	15.900	kg			[5]
	希釈材 外面F-11　中塗り用	1.400	kg			[6]
	希釈材 外面F-11　上塗り用	1.200	kg			[7]
	橋りょう塗装工	5	人			[8] Ｓ単　1号
	橋りょう塗装工	30	人			[9] Ｓ単　1号
	雑品 集計対象任意指定用 集計対象明細：([8]+[9])	0.270				
	合　計					算出数量 100.000 ㎡
	単　価		㎡			
	＊＊＊　Ｔ単－ 4号　＊＊＊					
	塗装工　外面F-11相当　ボルト部		㎡		100.000 ㎡	当たり算出
	点桁工					

事業名	広域営農団地農道整備事業　徳島東部３期
工事名	Ｒ２徳耕 広域 徳島東部３期 １の５工区路床２工事

コード	名　称（規　格）	数　量	単位	単　価	金　額	備　考
	防錆処理 外面F-11ボルト部　有機ジンクリッチペイント240g/m	100.000	㎡			[1]
	ミストコート 外面F-11ボルト部　変性エポキシ樹脂塗料	13.000	kg			[2]
	下塗 外面F-11ボルト部　超厚膜形エポキシ樹脂塗料下塗	100.000	kg			[3]
	中塗 外面F-11ボルト部　ふっ素系樹脂塗料中塗	14.000	kg			[4]
	上塗 外面F-11ボルト部　ふっ素系樹脂塗料上塗	12.000	kg			[5]
	希釈材 外面F-11ボルト部　下塗用	15.900	kg			[6]
	希釈材 外面F-11ボルト部　中塗用	1.400	kg			[7]
	希釈材 外面F-11ボルト部　上塗用	1.200	kg			[8]
	橋りょう塗装工	5	人			[9] Ｓ単　1号
	橋りょう塗装工	30	人			[10] Ｓ単　1号
	雑品 集計対象任意指定用 集計対象明細：([9]+[10])	0.270				
	合　計					算出数量 100.000 ㎡
	単　価		㎡			
	＊＊＊　Ｔ単－ 5号　＊＊＊					
	塗装工　外面F-13		㎡		100.000 ㎡	当たり算出
	点桁工					
	素地調整 外面F-13　現場ブラスト処理	100.000	㎡			[1] Ｃ単　3号

事業名	広域営農団地農道整備事業　徳島東部３期
工事名	Ｒ２徳耕 広域 徳島東部３期 １の５工区路床２工事

コード	名　称（規　格）	数　量	単位	単　価	金　額	備　考
	下塗 外面F-13	100.000	kg			[2] C単　4号
	中塗 外面F-13　ふっ素樹脂塗料中塗	14.000	kg			[3]
	上塗 外面F-13　ふっ素樹脂塗料上塗	12.000	kg			[4]
	希釈材 外面F-13　ジンクリッチプライマー用	6.000	kg			[5]
	希釈材 外面F-13　下塗用	4.000	kg			[6]
	希釈材 外面F-13　中塗用	1.400	kg			[7]
	希釈材 外面F-13　上塗用	1.200	kg			[8]
	橋りょう塗装工	18	人			[9] S単　1号
	雑品 集計対象任意指定用 集計対象明細：([9])	0.280				
	合　計					算出数量 100.000 ㎡
	単　価		㎡			
	＊＊＊　T単－ 6号　＊＊＊					
	ラフテレーンクレーン		式		1.000 式	当たり算出
	25t					
	ﾗﾌﾃﾚｰﾝｸﾚｰﾝ[油圧伸縮ｼﾞﾌﾞ型・排対型(1次)] 25t吊,交替制補正対象外	8.000	供用日			S単　7号
	合　計					算出数量 1.000 式
	単　価		式			

事業名	広域営農団地農道整備事業　徳島東部３期
工事名	Ｒ２徳耕 広域 徳島東部３期 １の５工区路床２工事

コード	名　称（規　格）	数　量	単位	単　価	金　額	備　考
	＊＊＊　T単－ 7号　＊＊＊					
	杭頭切断工		m		1.000 m	当たり算出
	ガス切断					
	橋りょう世話役	0.2	人			[1] S単　4号
	橋りょう特殊工	0.4	人			[2] S単　5号
	普通作業員	0.2	人			[3] S単　3号
	架設工具損料	1.000	m			[4]
	雑品 集計対象任意指定用 集計対象明細：([1]+[2]+[3])	0.100				
	合　計					算出数量 1.000 m
	単　価		m			
	＊＊＊　T単－ 8号　＊＊＊					
	現場溶接工		m		1.000 m	当たり算出
	橋りょう世話役	0.04	人			[1] S単　4号
	橋りょう特殊工	0.16	人			[2] S単　5号
	雑品 集計対象任意指定用 集計対象明細：([1]+[2])	0.140				

事業名	広域営農団地農道整備事業　徳島東部３期
工事名	Ｒ２徳耕 広域 徳島東部３期 １の５工区路床２工事

コード	名　称（規　格）	数　量	単位	単　価	金　額	備　考
	合　　計					算出数量 1.000 m
	単　　価		m			
	＊＊＊　T単－ 9号　＊＊＊					
	桁架設工		ton		10.000 ton	当たり算出
	橋りょう世話役	2.9	人			Ｓ単　4号
	橋りょう特殊工	14.6	人			Ｓ単　5号
	普通作業員	5.9	人			Ｓ単　3号
	合　　計					算出数量 10.000 ton
	単　　価		ton			
	＊＊＊　T単－ 10号　＊＊＊					
	ピンテール処理工		個		100.000 個	当たり算出
	橋りょう特殊工	0.083	人			[1] Ｓ単　5号
	雑品 集計対象任意指定用 集計対象明細：([1])	0.250				
	合　　計					算出数量 100.000 個

事業名	広域営農団地農道整備事業　徳島東部３期
工事名	Ｒ２徳耕 広域 徳島東部３期 １の５工区路床２工事

コード	名　称（規　格）	数　量	単位	単　価	金　額	備　考
	単　　価		個			
	＊＊＊　Ｔ単－ 11号　＊＊＊					
	ブラスト処理		㎡		100.000 ㎡	当たり算出
	橋りょう塗装工	6.3	人			[1] Ｓ単　1号
	雑品 集計対象任意指定用 集計対象明細：([1])	0.090				
	合　　計					算出数量 100.000 ㎡
	単　　価		㎡			
	＊＊＊　Ｔ単－ 12号　＊＊＊					
	塗装工　格点桁		㎡		100.000 ㎡	当たり算出
	外面塗装C-5					
	素地調整 工場C-5　ブラスト処理	100.000	㎡			[1]
	防蝕下塗 工場C-5　無機ジンクリッチペイント	60.000	kg			[2]
	ミストコート 工場C-5　エポキシ樹脂塗料	16.000	kg			[3]
	下塗 工場C-5　エポキシ樹脂塗料下塗	54.000	kg			[4]
	中塗 工場C-5　ふっ素樹脂塗料中塗	17.000	kg			[5]

事業名	広域営農団地農道整備事業　徳島東部３期
工事名	Ｒ２徳耕 広域 徳島東部３期 １の５工区路床２工事

コード	名　称（規　格）	数　量	単位	単　価	金　額	備　考
	上塗 工場C-5　ふっ素樹脂塗料上塗	14.000	kg			[6]
	希釈材 工場C-5　防蝕下塗	6.000	L			[7]
	希釈材 工場C-5　下塗り	12.600	L			[8]
	希釈材 工場C-5　中塗り	1.700	L			[9]
	希釈材 工場C-5　上塗り	1.400	L			[10]
	橋りょう塗装工	7.0	人			[11] Ｓ単　1号
	雑品 集計対象任意指定用 集計対象明細：([1]+[2]+[3]+[4]+[5]+[6]+[7]+[8]+[9]+[10])	0.100				
	合　計					算出数量 100.000 ㎡
	単　価		㎡			
	＊＊＊　Ｔ単－ 13号　＊＊＊					
	杭頭ブロック設置工		基		1.000 基	当たり算出
	終点側					
	橋りょう世話役	1.1	人			[1] Ｓ単　4号
	橋りょう特殊工	3.3	人			[2] Ｓ単　5号
	普通作業員	1.1	人			[3] Ｓ単　3号
	雑品 集計対象任意指定用 集計対象明細：([1]+[2]+[3])	0.010				

事業名	広域営農団地農道整備事業　徳島東部３期
工事名	Ｒ２徳耕 広域 徳島東部３期 １の５工区路床２工事

コード	名　称（規　格）	数　量	単位	単　価	金　額	備　考
	合　　計					算出数量 1.000 基
	単　　価		基			
	＊＊＊　Ｔ単－ 14号　＊＊＊					
	仮設工具（組立て及びボルト締付用工具）損料		式		1.000 式	当たり算出
	仮設工具（組立て及びボルト締付用工具）損料	13.000	日			
	合　　計					算出数量 1.000 式
	単　　価		式			
	＊＊＊　Ｔ単－ 15号　＊＊＊					
	ドリフトピン及び仮締めボルト		式		1.000 式	当たり算出
	ﾄﾞﾘﾌﾄﾋﾟﾝ及び仮締めﾎﾞﾙﾄ損料 168本,ﾄﾞﾘﾌﾄﾋﾟﾝ24.5×150㎜ 仮締ﾎﾞﾙﾄ22㎜	13.000	日			Ｓ単　24号
	合　　計					算出数量 1.000 式
	単　　価		式			
	＊＊＊　Ｔ単－ 16号　＊＊＊					

事業名	広域営農団地農道整備事業　徳島東部３期
工事名	Ｒ２徳耕 広域 徳島東部３期 １の５工区路床２工事

コード	名　称（規　格）	数　量	単位	単　価	金　額	備　考
	発動発電機		式		1.000 式	当たり算出
	発動発電機[ﾃﾞｨｰｾﾞﾙｴﾝｼﾞﾝ駆動] ,定格容量25kVA	13.000	日			Ｓ単　6号
	合　計					算出数量 1.000 式
	単　価		式			

事業名	広域営農団地農道整備事業　徳島東部３期
工事名	Ｒ２徳耕 広域 徳島東部３期 １の５工区路床２工事

コード	名　称（規　格）	数　量	単位	単　価	金　額	備　考
	＊＊＊　C単－ 1号　＊＊＊					
	素地調整		㎡		15.000 ㎡	当たり算出
	現場F-13　現場ブラスト処理					
	ブラスト工	2	人			[1] S単　2号
	普通作業員	2	人			[2] S単　3号
	ブラスト用研磨剤 現場F-13　けい砂(徳島県)	15.000	㎡			[3]
	ブラスト機 現場F-13	15.000	㎡			[4]
	消耗品 現場F-13	15.000	㎡			[5]
	雑品 集計対象任意指定用 集計対象明細：([1]+[2])	0.150				
	合　計					算出数量 15.000 ㎡
	単　価		㎡			
	＊＊＊　C単－ 2号　＊＊＊					
	下塗		kg		100.000 kg	当たり算出
	現場F-13相当					
	下塗１ 現場F-13　有機ジンクリッチペイント	60.000	kg			
	下塗２ 現場F-13　変性エポキシ樹脂塗料下塗	20.000	kg			
	下塗３ 現場F-13　変性エポキシ樹脂塗料下塗	20.000	kg			

事業名	広域営農団地農道整備事業　徳島東部３期
工事名	Ｒ２徳耕 広域 徳島東部３期 １の５工区路床２工事

コード	名　称（規　格）	数　量	単位	単　価	金　額	備　考
	合　　計					算出数量 100.000 kg
	単　　価		kg			
	＊＊＊　C単－ 3号　＊＊＊					
	素地調整		㎡		15.000 ㎡	当たり算出
	外面F-13　現場ブラスト処理					
	ブラスト工	2	人			[1] Ｓ単　2号
	普通作業員	2	人			[2] Ｓ単　3号
	ブラスト用研磨剤 現場F-13　けい砂(徳島県)	15.000	㎡			[3]
	ブラスト機 現場F-13	15.000	㎡			[4]
	消耗品 現場F-13	15.000	㎡			[5]
	雑品 集計対象任意指定用 集計対象明細：([1]+[2])	0.150				
	合　　計					算出数量 15.000 ㎡
	単　　価		㎡			
	＊＊＊　C単－ 4号　＊＊＊					
	下塗		kg		100.000 kg	当たり算出
	外面F-13					

事業名	広域営農団地農道整備事業　徳島東部３期
工事名	Ｒ２徳耕 広域 徳島東部３期 １の５工区路床２工事

コード	名　称（規　格）	数　量	単位	単　価	金　額	備　考
	下塗１ 外面F-13　有機ジンクリッチペイント	60.000	kg			
	下塗２ 外面F-13　変性エポキシ樹脂塗料下塗	20.000	kg			
	下塗３ 外面F-13　変性エポキシ樹脂塗料上塗	20.000	kg			
	合　　計					算出数量 100.000 kg
	単　　価		kg			

事業名	広域営農団地農道整備事業　徳島東部３期
工事名	Ｒ２徳耕 広域 徳島東部３期 １の５工区路床２工事

コード	名　称（規　格）	数　量	単位	単　価	金　額	備　考
K96018	鋼材 PL-32　SM490B		kg	156		S単　9号
K96019	鋼材 PL-25　SM490A		kg	147		S単　10号
K96020	鋼材 PL-19　SM490A		kg	147		S単　13号
K96021	鋼材 PL-16　SM490A		kg	147		S単　14号
K96022	鋼材 PL-12　SM490A		kg	147		S単　15号
K96023	鋼材 PL-12　SM400A		kg	137		S単　16号
K96031	鋼材 H-700×300×13　SM490A		kg	143		S単　11号
K96035	鋼材 FB-25×9　SS400		kg	101		S単　17号
K96040	鋼材 pipe-φ500×12　STK490		kg	176		S単　12号
K96047	ボルト TCB-M22×90mm　S10T		組	174		S単　18号
K96048	ボルト TCB-M22×80mm　S10T		組	165		S単　19号
K96050	鋳鋼杭頭ブロック φ500×14mm		基	188,000		S単　20号
P96004	素地調整 工場C-5　ブラスト処理		m²	4,610		T単　12号
P96005	防蝕下塗 工場C-5　無機ジンクリッチペイント		kg	1,060		T単　12号
P96006	ミストコート 工場C-5　エポキシ樹脂塗料		kg	980		T単　12号
P96007	下塗 工場C-5　エポキシ樹脂塗料下塗		kg	980		T単　12号
P96008	中塗 工場C-5　ふっ素樹脂塗料中塗		kg	1,680		T単　12号
P96009	上塗 工場C-5　ふっ素樹脂塗料上塗		kg	7,250		T単　12号

事業名	広域営農団地農道整備事業　徳島東部３期
工事名	Ｒ２徳耕 広域 徳島東部３期 １の５工区路床２工事

コード	名　称（規　格）	数　量	単位	単　価	金　額	備　考
P96010	希釈材 工場C-5　防蝕下塗		L	313		T単　12号
P96011	希釈材 工場C-5　下塗り		L	312		T単　12号
P96012	希釈材 工場C-5　中塗り		L	325		T単　12号
P96013	希釈材 工場C-5　上塗り		L	378		T単　12号
P96014	ブラスト用研磨剤 現場F-13　けい砂(徳島県)		㎡	1,070		C単　3号
P96015	ブラスト機 現場F-13		㎡	7,700		C単　3号
P96016	消耗品 現場F-13		㎡	1,880		C単　3号
P96017	下塗１ 現場F-13　有機ジンクリッチペイント		kg	995		C単　2号
P96018	下塗２ 現場F-13　変性エポキシ樹脂塗料下塗		kg	985		C単　2号
P96019	下塗３ 現場F-13　変性エポキシ樹脂塗料下塗		kg	985		C単　2号
P96020	中塗 現場F-13　ふっ素系樹脂塗料中塗		kg	1,680		T単　2号
P96021	上塗 現場F-13　ふっ素系樹脂塗料上塗		kg	7,250		T単　2号
P96022	希釈材 現場F-13　ジンクリッチプライマー用		kg	310		T単　2号
P96023	希釈材 現場F-13　下塗用		kg	312		T単　2号
P96024	希釈材 現場F-13　中塗用		kg	325		T単　2号
P96025	希釈材 現場F-13　上塗り用		kg	378		T単　2号
P96026	杭先端穴明け φ200　1本当3箇所		本	9,000		
P96029	下塗(ミストコート) 外面F-11添接部　変性エポキシ樹脂塗料下塗		kg	985		T単　3号

事業名	広域営農団地農道整備事業　徳島東部３期
工事名	Ｒ２徳耕 広域 徳島東部３期 １の５工区路床２工事

コード	名　称（規　格）	数　量	単位	単　価	金　額	備　考
P96030	下塗 外面F-11添接部　超厚膜形エポキシ樹脂塗料下塗		kg	1,180		Ｔ単　3号
P96031	中塗 外面F-11添接部　ふっ素樹脂塗料中塗		kg	1,680		Ｔ単　3号
P96032	上塗 外面F-11　ふっ素樹脂塗料上塗		kg	7,250		Ｔ単　3号
P96033	希釈材 外面F-11　下塗り用		kg	312		Ｔ単　3号
P96034	希釈材 外面F-11　中塗り用		kg	325		Ｔ単　3号
P96035	希釈材 外面F-11　上塗り用		kg	378		Ｔ単　3号
P96036	防錆処理 外面F-11ボルト部　有機ジンクリッチペイント240g/m		㎡	1,580		Ｔ単　4号
P96037	ミストコート 外面F-11ボルト部　変性エポキシ樹脂塗料		kg	985		Ｔ単　4号
P96038	下塗 外面F-11ボルト部　超厚膜形エポキシ樹脂塗料下塗		kg	1,180		Ｔ単　4号
P96039	中塗 外面F-11ボルト部　ふっ素系樹脂塗料中塗		kg	1,680		Ｔ単　4号
P96040	上塗 外面F-11ボルト部　ふっ素系樹脂塗料上塗		kg	7,250		Ｔ単　4号
P96041	希釈材 外面F-11ボルト部　下塗用		kg	312		Ｔ単　4号
P96042	希釈材 外面F-11ボルト部　中塗用		kg	325		Ｔ単　4号
P96043	希釈材 外面F-11ボルト部　上塗用		kg	378		Ｔ単　4号
P96047	下塗１ 外面F-13　有機ジンクリッチペイント		kg	995		Ｃ単　4号
P96048	下塗２ 外面F-13　変性エポキシ樹脂塗料下塗		kg	985		Ｃ単　4号
P96049	下塗３ 外面F-13　変性エポキシ樹脂塗料上塗		kg	985		Ｃ単　4号
P96050	中塗 外面F-13　ふっ素樹脂塗料中塗		kg	1,680		Ｔ単　5号

事業名	広域営農団地農道整備事業　徳島東部３期
工事名	Ｒ２徳耕 広域 徳島東部３期 １の５工区路床２工事

コード	名　称（規　格）	数　量	単位	単　価	金　額	備　考
P96051	上塗 外面F-13　ふっ素樹脂塗料上塗		kg	7,250		Ｔ単　5号
P96052	希釈材 外面F-13　ジンクリッチプライマー用		kg	310		Ｔ単　5号
P96053	希釈材 外面F-13　下塗用		kg	312		Ｔ単　5号
P96054	希釈材 外面F-13　中塗用		kg	325		Ｔ単　5号
P96055	希釈材 外面F-13　上塗用		kg	378		Ｔ単　5号
P96074	仮設工具（組立て及びボルト締付用工具）損料		日	9,830		Ｔ単　14号
P96110	架設工具損料		m	1,966		Ｔ単　7号
P96112	鋼管杭輸送費		ton	8,000		
P96113	現場溶接部検査費 超音波探傷検査		m	7,300		
R96001	ブラスト工		人	31,200		Ｓ単　2号

事業名	広域営農団地農道整備事業　徳島東部３期
工事名	Ｒ２徳耕 広域 徳島東部３期 １の５工区路床２工事

項　目　名	内　　容
工事名	
工事区分	
積算区分	
積算体系区分	【一般土木工事】
工種区分	道路改良工事
工種体系区分	
工事工種体系年番号	
契約保証費	
前払金支出割合	35%を超え40%以下
電力区分	低圧・業者持・１年未満
週休２日補正	補正なし
熱中症対策補正（現場管理費）	0.00%
施工地域区分	中山間地域
現場環境改善費の計上	しない

事業名	広域営農団地農道整備事業　徳島東部３期
工事名	Ｒ２徳耕 広域 徳島東部３期 １の５工区路床２工事

項　目　名	数　量	単位	金　額	備　考
1 工事価格				
2 ・工事原価				
3 純工事費				
4 ・・直接工事費				
5 ・・・直接工事費（仮設工を除く）	1.000	式		
6 ・・・直接工事費（仮設工）	1.000	式		
7 ・・間接工事費				
8 ・・・共通仮設費				
9 ・・・・運搬費～営繕費等				
10 ・・・・技術管理費	1.000	式		
11 ・・・現場管理費				
12 ・一般管理費等				

事業名	広域営農団地農道整備事業　徳島東部３期
工事名	Ｒ２徳耕 広域 徳島東部３期 １の５工区路床２工事

項　目　名	数　量	単位	金　額	備　考
13 法定福利費概算額(工事価格の内数)				

事業名	広域営農団地農道整備事業　徳島東部３期
工事名	Ｒ２徳耕 広域 徳島東部３期 １の５工区路床２工事

工　種　名　称	数　量	単位	金　額	備　考
直接工事費（仮設工を除く）内訳				
直接工事費（仮設工を除く）	1.000	式		
・土工	1.000	式		
・・準備土工	1.000	式		
・杭打設工	1.000	式		
・・杭打設工	1.000	式		
・橋台改良工	1.000	式		
・・沓座改良工	1.000	式		

事業名	広域営農団地農道整備事業　徳島東部３期
工事名	Ｒ２徳耕 広域 徳島東部３期 １の５工区路床２工事

工　種　名　称	数　量	単位	金　額	備　考
直接工事費（仮設工）内訳				
直接工事費（仮設工）	1.000	式		
・架設工	1.000	式		
・・架設工	1.000	式		

事業名	広域営農団地農道整備事業　徳島東部３期
工事名	Ｒ２徳耕 広域 徳島東部３期 １の５工区路床２工事

工　種　名　称	数　量	単位	金　額	備　考
技術管理費内訳				
技術管理費	1.000	式		
・鉄筋調査	1.000	式		
・・鉄筋調査	1.000	式		

事業名	広域営農団地農道整備事業　徳島東部３期
工事名	Ｒ２徳耕 広域 徳島東部３期 １の５工区路床２工事

名　称（規　格）	数　量	単位	単　価	金　額	備　考
直接工事費（仮設工を除く）					
・土工	1.000	式			
・・準備土工	1.000	式			
土砂等運搬	1.300	m3			単A B単　1号
掘削	1.100	m3			単A B単　2号
合　計					
・杭打設工	1.000	式			
・・杭打設工	1.000	式			
ダウンザホールハンマ工	1.000	本			単A B単　3号
ダウンザホールハンマ工	1.000	本			単A B単　4号
合　計					
・橋台改良工	1.000	式			
・・沓座改良工	1.000	式			
コンクリート 24-8-25(20)(普通) W/C55%	11.500	m3			単A B単　5号
型枠	10.900	㎡			単A B単　6号
鉄筋工 SD345　D13	0.130	ton			単A B単　7号

事業名	広域営農団地農道整備事業　徳島東部３期
工事名	Ｒ２徳耕 広域 徳島東部３期 １の５工区路床２工事

名　称（規　格）	数　量	単位	単　価	金　額	備　考
鉄筋工 SD345　D16～D25	0.367	ton			単A B単　8号
機械式鉄筋定着工法	29.000	箇所			単A B単　9号
チッピング	20.800	㎡			単A B単　10号
コンクリート削孔 下向き	60.000	箇所			単A B単　11号
注入剤 エポキシ樹脂系	6.800	kg			単A B単　12号
型枠	0.200	㎡			単A B単　13号
円形型枠	4.400	m			単A B単　14号
モルタル 充填材	0.300	m3			単A B単　15号
支承設置工	3.000	個			単A B単　16号
合　計					

事業名	広域営農団地農道整備事業　徳島東部３期
工事名	Ｒ２徳耕 広域 徳島東部３期 １の５工区路床２工事

名　称（規　格）	数　量	単位	単　価	金　額	備　考
直接工事費（仮設工）					
・架設工	1.000	式			
・・架設工	1.000	式			
枠組足場工	44.000	掛㎡			単A B単　17号
支保工足場工 90日賃料　YTロック同等品以上	239.100	空m3			単A B単　18号
木杭人力打設	44.000	本			単A B単　19号
合　　計					

事業名	広域営農団地農道整備事業　徳島東部３期
工事名	Ｒ２徳耕 広域 徳島東部３期 １の５工区路床２工事

名　称（規　格）	数　量	単位	単　価	金　額	備　考
技術管理費					
・鉄筋調査	1.000	式			
・・鉄筋調査	1.000	式			
鉄筋調査	2.000	箇所			単A B単　20号
合　　計					

事業名	広域営農団地農道整備事業　徳島東部３期
工事名	Ｒ２徳耕 広域 徳島東部３期 １の５工区路床２工事

コード	名　称（規　格）	数　量	単位	単　価	金　額	備　考
	＊＊＊　B単－ 1号　＊＊＊					
	土砂等運搬		m3		1.000 m3	当たり算出
	SP 土砂等運搬 標準,ﾊﾞｯｸﾎｳ山積0.45m3(平積0.35m3),土砂(岩塊･玉石混り土含む),無し,0.5km	1.000	m3			S単　16号
	以下					
	合　　計					
	単　　価					
	＊＊＊　B単－ 2号　＊＊＊					
	掘削		m3		1.000 m3	当たり算出
	SP 掘削 土砂,上記以外(小規模),-,-,-,標準,-,-,-	1.000	m3			S単　15号
	合　　計					
	単　　価					
	＊＊＊　B単－ 3号　＊＊＊					
	ダウンザホールハンマ工		本		1.000 本	当たり算出
	BP3基礎杭 B工法(ﾎﾞｰﾘﾝｸﾞﾏｼﾝ工法),鋼管杭,30kw,モルタル,430＜(D)≦510,L≦10	1.000	本			S単　10号
	合　　計					
	単　　価					

事業名	広域営農団地農道整備事業　徳島東部３期
工事名	Ｒ２徳耕 広域 徳島東部３期 １の５工区路床２工事

コード	名　称（規　格）	数　量	単位	単　価	金　額	備　考
	＊＊＊　Ｂ単－ 4号　＊＊＊					
	ダウンザホールハンマ工		本		1.000 本	当たり算出
	BP4基礎杭 B工法(ﾎﾞｰﾘﾝｸﾞﾏｼﾝ工法),鋼管杭,30kw,モルタル,430＜(D)≦510,L≦10	1.000	本			Ｓ単　11号
	合　　計					
	単　　価					
	＊＊＊　Ｂ単－ 5号　＊＊＊					
	コンクリート 24-8-25(20)(普通) W/C55%		m3		1.000 m3	当たり算出
	SP コンクリート 無筋・鉄筋構造物,ｺﾝｸﾘｰﾄﾎﾟﾝﾌﾟ車打設,10m3以上100m3未満,一般養生,60m以下,-	1.000	m3			Ｓ単　20号
	,-,24-8-25(20)(普通) W/C55%					
	合　　計					
	単　　価					
	＊＊＊　Ｂ単－ 6号　＊＊＊					
	型枠		㎡		1.000 ㎡	当たり算出
	SP 型枠 一般型枠,鉄筋・無筋構造物	1.000	㎡			Ｓ単　17号
	合　　計					

事業名	広域営農団地農道整備事業　徳島東部３期
工事名	Ｒ２徳耕 広域 徳島東部３期 １の５工区路床２工事

コード	名　称（規　格）	数　量	単位	単　価	金　額	備　考
	単　　価					
	＊＊＊　B単－ 7号　＊＊＊					
	鉄筋工 SD345　D13		ton		1.000 ton	当たり算出
	【鉄筋工】 SD345,D13,一般作業,10t未満,－,無し,一般構造物（切梁無し）,10%未満	1.000	ton			Ｓ単　7号
	合　　計					
	単　　価					
	＊＊＊　B単－ 8号　＊＊＊					
	鉄筋工 SD345　D16～D25		ton		1.000 ton	当たり算出
	【鉄筋工】 SD345,D16,一般作業,10t未満,－,無し,一般構造物（切梁無し）,10%未満	1.000	ton			Ｓ単　8号
	合　　計					
	単　　価					
	＊＊＊　B単－ 9号　＊＊＊					
	機械式鉄筋定着工法		箇所		1.000 箇所	当たり算出
	機械式鉄筋定着工法 D16　1m≦L≦2m	1.000	箇所			
	合　　計					

事業名	広域営農団地農道整備事業　徳島東部３期
工事名	Ｒ２徳耕 広域 徳島東部３期 １の５工区路床２工事

コード	名　称（規　格）	数　量	単位	単　価	金　額	備　考
	単　　価					
	＊＊＊　Ｂ単－ 10号　＊＊＊					
	チッピング		㎡		1.000 ㎡	当たり算出
	打継面処理（チッピング） チッピング	1.000	㎡			Ｓ単　19号
	合　　計					
	単　　価					
	＊＊＊　Ｂ単－ 11号　＊＊＊					
	コンクリート削孔 下向き		箇所		1.000 箇所	当たり算出
	コンクリート削孔 国土交通省　土木施工パッケージより	1.000	箇所			Ｓ単　6号
	合　　計					
	単　　価					
	＊＊＊　Ｂ単－ 12号　＊＊＊					
	注入剤 エポキシ樹脂系		kg		1.000 kg	当たり算出
	注入剤 エポキシ樹脂系	1.000	kg			
	合　　計					

事業名	広域営農団地農道整備事業　徳島東部３期
工事名	Ｒ２徳耕 広域 徳島東部３期 １の５工区路床２工事

コード	名　称（規　格）	数　量	単位	単　価	金　額	備　考
	単　　価					
	＊＊＊　Ｂ単－ 13号　＊＊＊					
	型枠		㎡		1.000 ㎡	当たり算出
	SP 型枠 一般型枠,小型構造物	1.000	㎡			Ｓ単　18号
	合　　計					
	単　　価					
	＊＊＊　Ｂ単－ 14号　＊＊＊					
	円形型枠		m		1.000 m	当たり算出
	円筒型枠 φ150	1.000	m			
	合　　計					
	単　　価					
	＊＊＊　Ｂ単－ 15号　＊＊＊					
	モルタル 充填材		m3		1.000 m3	当たり算出
	モルタル 無収縮タイプ	1.000	m3			
	合　　計					

事業名	広域営農団地農道整備事業　徳島東部３期
工事名	Ｒ２徳耕 広域 徳島東部３期 １の５工区路床２工事

コード	名　称（規　格）	数　量	単位	単　価	金　額	備　考
	単　　価					
	＊＊＊　Ｂ単－ 16号　＊＊＊					
	支承設置工		個		1.000 個	当たり算出
	支承設置工	1.000	個			Ｔ単　 2号
	合　　計					
	単　　価					
	＊＊＊　Ｂ単－ 17号　＊＊＊					
	枠組足場工		掛㎡		1.000 掛㎡	当たり算出
	枠組足場工 あり,手摺先行型枠組,	1.000	掛㎡			Ｓ単　13号
	合　　計					
	単　　価					
	＊＊＊　Ｂ単－ 18号　＊＊＊					
	支保工足場工 90日賃料　YTロック同等品以上		空m3		1.000 空m3	当たり算出
	支保工足場工 90日賃料　YTロック同等品以上	1.000	空m3			Ｔ単　 1号
	合　　計					

事業名	広域営農団地農道整備事業　徳島東部３期
工事名	Ｒ２徳耕 広域 徳島東部３期 １の５工区路床２工事

コード	名　称（規　格）	数　量	単位	単　価	金　額	備　考
	単　　価					
	＊＊＊　Ｂ単－ 19号　＊＊＊					
	木杭人力打設		本		1.000 本	当たり算出
	木杭人力打設 1.5m,9㎝,軟弱地盤,1.5m,なし	1.000	本			Ｓ単　9号
	合　　計					
	単　　価					
	＊＊＊　Ｂ単－ 20号　＊＊＊					
	鉄筋調査		箇所		1.000 箇所	当たり算出
	鉄筋調査	1.000	箇所			Ｓ単　14号
	合　　計					
	単　　価					

事業名	広域営農団地農道整備事業　徳島東部３期
工事名	Ｒ２徳耕 広域 徳島東部３期 １の５工区路床２工事

コード	名　称	数　量	単位	単　価	金　額	備　考
	＊＊＊　Ｓ単－ 1号　＊＊＊					
	橋りょう世話役		人		1.000 人	当たり算出
	橋りょう世話役			基本給時間:8.0 深夜時間:0.0	超勤時間:0.0 週休:補正なし	
	1)労務ｺｰﾄﾞ 2)労務単価算定区分			時間的制約:なし 夜間制約作業時間:0.0	制約作業時間:0.0	
	橋りょう世話役		人			
	合　計					算出数量 1.000 人
	単　価					
	＊＊＊　Ｓ単－ 2号　＊＊＊					
	橋りょう特殊工		人		1.000 人	当たり算出
	橋りょう特殊工			基本給時間:8.0 深夜時間:0.0	超勤時間:0.0 週休:補正なし	
	1)労務ｺｰﾄﾞ 2)労務単価算定区分			時間的制約:なし 夜間制約作業時間:0.0	制約作業時間:0.0	
	橋りょう特殊工		人			
	合　計					算出数量 1.000 人
	単　価					
	＊＊＊　Ｓ単－ 3号　＊＊＊					
	普通作業員		人		1.000 人	当たり算出

事業名	広域営農団地農道整備事業　徳島東部３期
工事名	Ｒ２徳耕 広域 徳島東部３期 １の５工区路床２工事

コード	名　称	数　量	単位	単　価	金　額	備　考
	普通作業員			基本給時間:8.0 深夜時間:0.0	超勤時間:0.0 週休:補正なし	
	1)労務ｺｰﾄﾞ 2)労務単価算定区分			時間的制約:なし 夜間制約作業時間:0.0	制約作業時間:0.0	
	普通作業員		人			
	合　　計					算出数量 1.000 人
	単　　価					
	＊＊＊　Ｓ単－ 4号　＊＊＊					
	土木一般世話役		人		1.000 人	当たり算出
	土木一般世話役			基本給時間:8.0 深夜時間:0.0	超勤時間:0.0 週休:補正なし	
	1)労務ｺｰﾄﾞ 2)労務単価算定区分			時間的制約:なし 夜間制約作業時間:0.0	制約作業時間:0.0	
	土木一般世話役		人			
	合　　計					算出数量 1.000 人
	単　　価					
	＊＊＊　Ｓ単－ 5号　＊＊＊					
	とび工		人		1.000 人	当たり算出
	とび工			基本給時間:8.0 深夜時間:0.0	超勤時間:0.0 週休:補正なし	
	1)労務ｺｰﾄﾞ 2)労務単価算定区分			時間的制約:なし 夜間制約作業時間:0.0	制約作業時間:0.0	

事業名	広域営農団地農道整備事業　徳島東部３期
工事名	Ｒ２徳耕 広域 徳島東部３期 １の５工区路床２工事

コード	名　称	数　量	単位	単　価	金　額	備　考
	とび工		人			
	合　　計					算出数量 1.000 人
	単　　価					
	＊＊＊　Ｓ単－ 6号　＊＊＊					
	コンクリート削孔		箇所		1.000 箇所	当たり算出
	コンクリート削孔 国土交通省　土木施工パッケージより			基本給時間:8.0 深夜時間:0.0	超勤時間:0.0 週休:補正なし	
				時間的制約:なし 夜間制約作業時間:0.0	制約作業時間:0.0	
	単　　価		箇所			
	＊＊＊　Ｓ単－ 7号　＊＊＊					
	【鉄筋工】		ton		1.000 ton	当たり算出
	【鉄筋工】 SD345,D13,一般作業,10t未満,－,無し,一般構造物（切梁無し）,10			基本給時間:8.0 深夜時間:0.0	超勤時間:0.0 週休:補正なし	
	%未満			時間的制約:なし 夜間制約作業時間:0.0	制約作業時間:0.0	
	1)規格区分 2)径区分	SD345 D13				
	3)作業区分 4)施工規模	一般作業 10t未満				
	5)時間的制約 6)夜間作業	－ 無し				
	7)構造物区分 8)太径鉄筋量	一般構造物（切梁無し） 10%未満				

事業名	広域営農団地農道整備事業　徳島東部３期
工事名	Ｒ２徳耕 広域 徳島東部３期 １の５工区路床２工事

コード	名　称	数　量	単位	単　価	金　額	備　考
	異形棒鋼 SD345　　D13	1.030	ton			
	鉄筋(一般構造物)	1.150	ton			
	合　　計					算出数量 1.000 ton
	単　　価		ton			
	＊＊＊　Ｓ単－ 8号　＊＊＊					
	【鉄筋工】		ton		1.000 ton	当たり算出
	【鉄筋工】 SD345,D16,一般作業,10t未満,－,無し,一般構造物（切梁無し）,10			基本給時間:8.0 深夜時間:0.0	超勤時間:0.0 週休:補正なし	
	%未満			時間的制約:なし 夜間制約作業時間:0.0	制約作業時間:0.0	
	1)規格区分 2)径区分	SD345 D16				
	3)作業区分 4)施工規模	一般作業 10t未満				
	5)時間的制約 6)夜間作業	－ 無し				
	7)構造物区分 8)太径鉄筋量	一般構造物（切梁無し） 10%未満				
	異形棒鋼 SD345　　D16	1.030	ton			
	鉄筋(一般構造物)	1.150	ton			
	合　　計					算出数量 1.000 ton
	単　　価		ton			

事業名	広域営農団地農道整備事業　徳島東部３期
工事名	Ｒ２徳耕 広域 徳島東部３期 １の５工区路床２工事

コード	名　称	数　量	単位	単　価	金　額	備　考
	＊＊＊　Ｓ単－ 9号　＊＊＊					
	木杭人力打設		本		50.000 本	当たり算出
	木杭人力打設 1.5m,9cm,軟弱地盤,1.5m,なし			基本給時間:8.0 深夜時間:0.0	超勤時間:0.0 週休:補正なし	
	1)杭長(m)(KIL) 2)杭径(cm)	1.5m 9cm		時間的制約:なし 夜間制約作業時間:0.0	制約作業時間:0.0	
	3)土質区分 4)根入長(KNL)	軟弱地盤 1.5m				
	5)単価0円区分(木杭)	なし				
	松丸太 長1.5m　末口9cm(先端加工費及び皮むき料なし)	50.000	本			
	土木一般世話役		人			
	普通作業員		人			
	合　　計					算出数量 50.000 本
	単　　価		本			
	＊＊＊　Ｓ単－ 10号　＊＊＊					
	BP3基礎杭		本		1.000 本	当たり算出
	ﾀﾞｳﾝｻﾞﾎｰﾙﾊﾝﾏ工 B工法(ﾎﾞｰﾘﾝｸﾞﾏｼﾝ工法),鋼管杭,30kw,モルタル,430＜(D)≦510,L			基本給時間:8.0 深夜時間:0.0	超勤時間:0.0 週休:補正なし	
	≦10			時間的制約:なし 夜間制約作業時間:0.0	制約作業時間:0.0	
	1)施工区分 2)掘削用ｸﾚｰﾝ区分	B工法(ﾎﾞｰﾘﾝｸﾞﾏｼﾝ工法) -				
	3)ﾎﾞｰﾘﾝｸﾞﾏｼﾝ規格 4)補助ｸﾚｰﾝ区分	30kw あり				

事業名	広域営農団地農道整備事業　徳島東部３期
工事名	Ｒ２徳耕 広域 徳島東部３期 １の５工区路床２工事

コード	名　称	数　量	単位	単　価	金　額	備　考
	5)杭区分 6)継杭区分	鋼管杭 なし				
	7)中詰材料 8)設計杭径の入力（Ｄ２）(mm)	モルタル				
	9)杭、防護柵支柱の単価入力(円/本) 10)ﾓﾙﾀﾙの単価入力(円/m3)					
	11)ｺﾝｸﾘｰﾄの単価入力(円/m3) 12)購入土の単価入力(円/m3)					
	13)削孔径の入力（Ｄ１）(mm) 14)設計杭径(mm)	430＜(D)≦510				
	15)砂質土　Ｌ１（m/本） 16)レキ質土　Ｌ２（m/本）	1.4m 0.0m				
	17)粘性土　Ｌ３（m/本） 18)岩塊玉石　Ｌ４（m/本）	0.0m 0.0m				
	19)軟岩　Ｌ５（m/本） 20)中硬岩　Ｌ６（m/本）	3.6m 0.0m				
	21)硬岩　Ｌ７（m/本） 22)掘削長L(m)	0.0m Ｌ≦10				
	27)溶接回数の加減数 28)鋼管板厚(mm)	- ～14				
	29)空気圧縮機長期割引区分(賃料機械) 30)補助ｸﾚｰﾝ長期割引区分(賃料機械)					
	土木一般世話役		人			
	とび工		人			
	特殊作業員		人			
	普通作業員		人			
	ﾀﾞｳﾝｻﾞﾎｰﾙﾊﾝﾏ[空圧式]		供用日			<損料>
	空気圧縮機[可般式･ｴﾝｼﾞﾝ駆動･排対型(1次･2次)]		日			<賃料>
	空気圧縮機[可般式･ｴﾝｼﾞﾝ駆動･排対型(1次･2次)]		日			<賃料>

事業名	広域営農団地農道整備事業　徳島東部３期
工事名	Ｒ２徳耕 広域 徳島東部３期 １の５工区路床２工事

コード	名　称	数　量	単位	単　価	金　額	備　考
	軽油 ﾊﾟﾄﾛｰﾙ給油	342.000	L			
	ﾎﾞｰﾘﾝｸﾞﾏｼﾝ[大口径]		供用日			<損料>
	ﾗﾌﾃﾚｰﾝｸﾚｰﾝ[油圧伸縮ｼﾞﾌﾞ型･排対型(1次･2次･3次)]		日			<賃料>
	諸雑費	0.280				
	中詰材（モルタル）	1.600	m3			
	鋼管杭	1.000	本			
	合　　計					算出数量 1.000 本
	単　　価		本			
	＊＊＊　Ｓ単－ 11号　＊＊＊					
	BP4基礎杭		本		1.000 本	当たり算出
	ﾀﾞｳﾝｻﾞﾎｰﾙﾊﾝﾏ工 B工法(ﾎﾞｰﾘﾝｸﾞﾏｼﾝ工法),鋼管杭,30kw,モルタル,430＜(D)≦510,L			基本給時間:8.0 深夜時間:0.0	超勤時間:0.0 週休:補正なし	
	≦10			時間的制約:なし 夜間制約作業時間:0.0	制約作業時間:0.0	
	1)施工区分 2)掘削用ｸﾚｰﾝ区分	B工法(ﾎﾞｰﾘﾝｸﾞﾏｼﾝ工法) -				
	3)ﾎﾞｰﾘﾝｸﾞﾏｼﾝ規格 4)補助ｸﾚｰﾝ区分	30kw あり				
	5)杭区分 6)継杭区分	鋼管杭 立継溶接				
	7)中詰材料 8)設計杭径の入力（Ｄ２）(mm)	モルタル				
	9)杭、防護柵支柱の単価入力(円/本) 10)ﾓﾙﾀﾙの単価入力(円/m3)					

事業名	広域営農団地農道整備事業　徳島東部３期
工事名	Ｒ２徳耕 広域 徳島東部３期 １の５工区路床２工事

コード	名　称	数　量	単位	単　価	金　額	備　考
	11)ｺﾝｸﾘｰﾄの単価入力(円/m3) 12)購入土の単価入力(円/m3)					
	13)削孔径の入力（Ｄ１）(mm) 14)設計杭径(mm)	 430＜(D)≦510				
	15)砂質土　Ｌ１（m/本） 16)レキ質土　Ｌ２（m/本）	1.3m 0.0m				
	17)粘性土　Ｌ３（m/本） 18)岩塊玉石　Ｌ４（m/本）	0.0m 0.0m				
	19)軟岩　Ｌ５（m/本） 20)中硬岩　Ｌ６（m/本）	3.9m 0.0m				
	21)硬岩　Ｌ７（m/本） 22)掘削長L(m)	0.0m Ｌ≦10				
	23)鋼管 杭長及び溶接回数(標準) 26)鋼管規格(mm)	Ｌ≦12m　　0回 500以上580以下				
	27)溶接回数の加減数 28)鋼管板厚(mm)	標準 ～14				
	29)空気圧縮機長期割引区分(賃料機械) 30)補助ｸﾚｰﾝ長期割引区分(賃料機械)					
	土木一般世話役		人			
	とび工		人			
	特殊作業員		人			
	普通作業員		人			
	溶接工		人			
	ﾀﾞｳﾝｻﾞﾎｰﾙﾊﾝﾏ[空圧式]		供用日			<損料>
	空気圧縮機[可般式･ｴﾝｼﾞﾝ駆動･排対型(1次･2次)]		日			<賃料>
	空気圧縮機[可般式･ｴﾝｼﾞﾝ駆動･排対型(1次･2次)]		日			<賃料>
	軽油 ﾊﾟﾄﾛｰﾙ給油	347.000	L			

事業名	広域営農団地農道整備事業　徳島東部３期
工事名	Ｒ２徳耕 広域 徳島東部３期 １の５工区路床２工事

コード	名　称	数　量	単位	単　価	金　額	備　考
	ﾎﾞｰﾘﾝｸﾞﾏｼﾝ[大口径]		供用日			<損料>
	ﾗﾌﾃﾚｰﾝｸﾚｰﾝ[油圧伸縮ｼﾞﾌﾞ型･排対型(1次･2次･3次)]		日			<賃料>
	諸雑費	0.280				
	中詰材（モルタル）	1.600	m3			
	鋼管杭	1.000	本			
	合　　計					算出数量 1.000 本
	単　　価		本			
	＊＊＊　Ｓ単－ 12号　＊＊＊					
	ﾗﾌﾃﾚｰﾝｸﾚｰﾝ[油圧伸縮ｼﾞﾌﾞ型･排対型(2次)]		日		1.000 各単位	当たり算出
	ﾗﾌﾃﾚｰﾝｸﾚｰﾝ[油圧伸縮ｼﾞﾌﾞ型･排対型(2次)] ,25t吊			基本給時間:8.0 深夜時間:0.0	超勤時間:0.0 週休:補正なし	
	1)機械ｺｰﾄﾞ≪単位が日のみ≫ 2)機械損料算出区分			時間的制約:なし 夜間制約作業時間:0.0	制約作業時間:0.0	
	3)運転１日当たり運転時間(T) 4)運転日に対する供用日の割合(YC)					
	5)単価計上区分 6)燃料区分					
	7)燃料の計上方法 8)燃料消費量(入力の場合)					
	9)交替制作業補正区分	交替制補正対象外				
	ﾗﾌﾃﾚｰﾝｸﾚｰﾝ[油圧伸縮ｼﾞﾌﾞ型･排対型(2次)]		供用日			<損料>
	ガソリン ＪＩＳ２号　レギュラースタンド	136.000	L			

事業名	広域営農団地農道整備事業　徳島東部３期
工事名	Ｒ２徳耕 広域 徳島東部３期 １の５工区路床２工事

コード	名　称	数　量	単位	単　価	金　額	備　考
	合　　計					算出数量 1.000 各単位
	単　　価		各単位			
	単位					
	＊＊＊　Ｓ単－ 13号　＊＊＊					
	枠組足場工		掛㎡		100.000 掛㎡	当たり算出
	足場工 あり,手摺先行型枠組,			基本給時間:8.0 深夜時間:0.0	超勤時間:0.0 週休:補正なし	
	1)足場区分 2)安全ネット区分	手摺先行型枠組 あり		時間的制約:なし 夜間制約作業時間:0.0	制約作業時間:0.0	
	3)長期割引単価区分(賃料機械)					
	土木一般世話役		人			
	とび工		人			
	普通作業員		人			
	ﾗﾌﾃﾚｰﾝｸﾚｰﾝ[油圧伸縮ｼﾞﾌﾞ型・排対型(1次・2次・3次)]		日			<賃料>
	諸雑費	0.310				
	合　　計					算出数量 100.000 掛㎡
	単　　価		掛㎡			
	＊＊＊　Ｓ単－ 14号　＊＊＊					

事業名	広域営農団地農道整備事業　徳島東部３期
工事名	Ｒ２徳耕 広域 徳島東部３期 １の５工区路床２工事

コード	名　称	数　量	単位	単　価	金　額	備　考
	鉄筋調査		箇所		1.000 日	当たり算出
	鉄筋調査			基本給時間:8.0 深夜時間:0.0	超勤時間:0.0 週休:補正なし	
	1)鉄筋調査	計上する		時間的制約:なし 夜間制約作業時間:0.0	制約作業時間:0.0	
	技師（C） 外業		人			
	技術員 外業		人			
	機械経費 30.0%	0.300				
	合　計					算出数量 25.000 箇所
	単　価		箇所			
	＊＊＊　S単－ 15号　＊＊＊					
	SP 掘削		m3		1.000 m3	当たり算出
	SP 掘削 土砂,上記以外(小規模),-,-,-,標準,-,-,-			基本給時間:8.0 深夜時間:0.0	超勤時間:0.0 週休:補正なし	
				時間的制約:なし 夜間制約作業時間:0.0	制約作業時間:0.0	
	1)土質 2)施工方法	土砂 上記以外(小規模)				
	3)岩質 4)押土の有無	- -				
	5)障害の有無 6)施工数量	- 標準				
	7)火薬使用 8)破砕片除去の有無	- -				
	9)集積押土の有無	-				

事業名	広域営農団地農道整備事業　徳島東部３期
工事名	Ｒ２徳耕 広域 徳島東部３期 １の５工区路床２工事

コード	名　称	数　量	単位	単　価	金　額	備　考
	単　　価		m3			
	＊＊＊　Ｓ単－ 16号　＊＊＊					
	SP 土砂等運搬		m3		1.000 m3	当たり算出
	SP 土砂等運搬 標準,ﾊﾞｯｸﾎｳ山積0.45m3(平積0.35m3),土砂(岩塊・玉石混り土含む),			基本給時間:8.0 深夜時間:0.0	超勤時間:0.0 週休:補正なし	
	無し,0.5km以下			時間的制約:なし 夜間制約作業時間:0.0	制約作業時間:0.0	
	1)土砂等発生現場 2)積込機種・規格	標準 ﾊﾞｯｸﾎｳ山積0.45m3(平積0.35m3)				
	3)土質 4)DID区間の有無	土砂(岩塊・玉石混り土含む) 無し				
	5)運搬距離	0.5km以下				
	単　　価		m3			
	＊＊＊　Ｓ単－ 17号　＊＊＊					
	SP 型枠		㎡		1.000 ㎡	当たり算出
	SP 型枠 一般型枠,鉄筋・無筋構造物			基本給時間:8.0 深夜時間:0.0	超勤時間:0.0 週休:補正なし	
				時間的制約:なし 夜間制約作業時間:0.0	制約作業時間:0.0	
	1)型枠の種類 2)構造物の種類	一般型枠 鉄筋・無筋構造物				
	単　　価		㎡			

事業名	広域営農団地農道整備事業　徳島東部３期
工事名	Ｒ２徳耕 広域 徳島東部３期 １の５工区路床２工事

コード	名　称	数　量	単位	単　価	金　額	備　考
	＊＊＊　Ｓ単－ 18号　＊＊＊					
	SP 型枠		㎡		1.000 ㎡	当たり算出
	SP 型枠 一般型枠,小型構造物			基本給時間:8.0 深夜時間:0.0	超勤時間:0.0 週休:補正なし	
				時間的制約:なし 夜間制約作業時間:0.0	制約作業時間:0.0	
	1)型枠の種類 2)構造物の種類	一般型枠 小型構造物				
	単　　価		㎡			
	＊＊＊　Ｓ単－ 19号　＊＊＊					
	打継面処理（チッピング）		㎡		10.000 ㎡	当たり算出
	打継面処理（チッピング） チッピング			基本給時間:8.0 深夜時間:0.0	超勤時間:0.0 週休:補正なし	
	1)施工内容区分	チッピング		時間的制約:なし 夜間制約作業時間:0.0	制約作業時間:0.0	
	土木一般世話役		人			
	特殊作業員		人			
	諸雑費	0.320				
	合　　計					算出数量 10.000 ㎡
	単　　価		㎡			
	＊＊＊　Ｓ単－ 20号　＊＊＊					

事業名	広域営農団地農道整備事業　徳島東部３期
工事名	Ｒ２徳耕 広域 徳島東部３期 １の５工区路床２工事

コード	名　称	数　量	単位	単　価	金　額	備　考
	SP コンクリート		m3		1.000 m3	当たり算出
	SP コンクリート 無筋・鉄筋構造物,ｺﾝｸﾘｰﾄﾎﾟﾝﾌﾟ車打設,10m3以上100m3未満,一般養生			基本給時間:8.0 深夜時間:0.0	超勤時間:0.0 週休:補正なし	
	,60m以下,-,-,24-8-25(20)(普通) W/C55%			時間的制約:なし 夜間制約作業時間:0.0	制約作業時間:0.0	
	1)構造物種別 2)打設工法	無筋・鉄筋構造物 ｺﾝｸﾘｰﾄﾎﾟﾝﾌﾟ車打設				
	3)ｺﾝｸﾘｰﾄの計上区分 4)設計日打設量	計上する 10m3以上100m3未満				
	5)養生工の種類 6)圧送管延長距離区分	一般養生 60m以下				
	7)現場内小運搬の有無 8)打設高さ、水平打設距離	- -				
	10)ｺﾝｸﾘｰﾄ規格の選択	24-8-25(20)(普通) W/C55%				
	単　　価		m3			

事業名	広域営農団地農道整備事業　徳島東部３期
工事名	Ｒ２徳耕 広域 徳島東部３期 １の５工区路床２工事

コード	名　称（規　格）	数　量	単位	単　価	金　額	備　考
	＊＊＊　T単－ 1号　＊＊＊					
	支保工足場工		空m3		1.000 空m3	当たり算出
	90日賃料　YTロック同等品以上					
	支保工足場工　材料	1.000	空m3			
	支保工足場工　施工	1.000	空m3			C単　1号
	合　計					算出数量 1.000 空m3
	単　価		空m3			
	＊＊＊　T単－ 2号　＊＊＊					
	支承設置工		個		10.000 個	当たり算出
	橋りょう世話役	3.3	人			[1] S単　1号
	橋りょう特殊工	6.7	人			[2] S単　2号
	普通作業員	6.7	人			[3] S単　3号
	A2可動ゴム支承装置 φ240×47(W=211.6kg)	10.000	基			[4]
	無収縮モルタル用材量 セメント系　プレミックス　1875kg/m3	900.000	kg			[5]
	ﾗﾌﾃﾚｰﾝｸﾚｰﾝ[油圧伸縮ｼﾞﾌﾞ型･排対型(2次)] ,25t吊	3.300	日			[6] S単　12号
	雑品 集計対象任意指定用 集計対象明細：([1]+[2]+[3])	0.040				

事業名	広域営農団地農道整備事業　徳島東部３期
工事名	Ｒ２徳耕 広域 徳島東部３期 １の５工区路床２工事

コード	名　称（規　格）	数　量	単位	単　価	金　額	備　考
	合　　計					算出数量 10.000 個
	単　　価		個			

事業名	広域営農団地農道整備事業　徳島東部３期
工事名	Ｒ２徳耕 広域 徳島東部３期 １の５工区路床２工事

コード	名　称（規　格）	数　量	単位	単　価	金　額	備　考
	＊＊＊　C単－ 1号　＊＊＊					
	支保工足場工　施工		空m3		227.000 空m3	当たり算出
	土木一般世話役	4	人			Ｓ単　4号
	とび工	18	人			Ｓ単　5号
	普通作業員	4	人			Ｓ単　3号
	合　計					算出数量 227.000 空m3
	単　価		空m3			

事業名	広域営農団地農道整備事業　徳島東部３期
工事名	Ｒ２徳耕 広域 徳島東部３期 １の５工区路床２工事

コード	名　称（規　格）	数　量	単位	単　価	金　額	備　考
K96051	A2可動ゴム支承装置 φ240×47(W=211.6kg)		基	890,000		T単　2号
P96064	機械式鉄筋定着工法 D16　1m≦L≦2m		箇所	337		B単　9号
P96065	注入剤 エポキシ樹脂系		kg	1,230		B単　12号
P96066	円筒型枠 φ150		m	418		B単　14号
P96067	モルタル 無収縮タイプ		m3	211,000		B単　15号
P96068	無収縮モルタル用材量 セメント系　プレミックス　1875kg/m3		kg	113		T単　2号

§1. 数 量 総 括 表

No.4+81.400～No.4+93.570

工 種		項 目	仕 様	単位	数 量	備 考
準備工	土工・毀し	掘削	土砂掘削	m^3	1.1	砂質土
		残土処分		m^3	1.1	
		残土運搬		m^3	1.3	変化率L含む
桟道工	杭基礎工	材料	鋼管杭 SKK490			
			φ500.0x 14.0t	t	2.268	
			合計	t	2.268	
			現場継手	箇所	3	
			現場溶接用部材	t	0.009	
			吊り金具 PL-120x12x100	t	0.006	
		杭塗装	工場 C-5相当	m^2	6.5	
			現場 F-13	m^2	0.3	
		杭打設	ﾀﾞｳﾝｻﾞﾎｰﾙ削孔φ600	本	2	
			砂質土	m	2.7	
			軟岩	m	7.6	
			合計	m	10.3	
		モルタル	(1 : 2)	m^3	2.9	
		杭建込芯出し		本	2	
		杭頭切断	ｶﾞｽ溶断	m	3.1	
		継手溶接	杭継ぎ部(地中部)	箇所	1	
		杭先端穴明け工	穴径φ200	本	2	1本当り3箇所
		輸送重量	杭本体＋吊金具＋現場溶接用部材	t	2.283	
桟道工	格点桁工	材料				
			PL- 32 、SM490B	t	0.329	
			PL- 25 、SM490A	t	0.100	
			PL- 19 、SM490A	t	0.112	
			PL- 16 、SM490A	t	0.124	
			PL- 12 、SM490A	t	0.084	
			PL- 12 、SM400A	t	0.002	
			H-700x300x13 、SM490A	t	1.333	
			FB-25x9、SS400	t	0.006	
			Pipe-φ500x12 、STK490	t	1.166	
			合計	t	3.256	

No.4+81.400～No.4+93.570

工　種		項　目	仕　様	単位	数　量	備　考
桟道工	格点桁工	材料				
			TCB-M22、L= 90mm、S10T	個	96	55.968kg
			TCB-M22、L= 80mm、S10T	個	72	39.816kg
			合計	個	168	95.784
			鋳鋼杭頭ブロック（φ500×14mm用）	基	2	135kg/基
			合計	基	2	
		製作	大型材片数	個	17	
			大型材片重量	t	2.928	
			小型材片数	個	16	
			小型材片重量	t	0.328	
			その他重量	t	－	
			加工重量	t	3.256	
			内570K鋼重量	t	－	
			板継溶接延長	m	46	
			T継溶接延長	m	38	
			部　材　数	個	3	
			形鋼トラス構造	個	－	
			鋼板トラス構造	個	－	
			合計	個	3	
		現場溶接	格点ブロック部 （すみ肉 6mm換算）	m	－	
			支柱材接合部 （すみ肉 6mm換算）	m	28.9	
			杭頭ブロック部 （すみ肉 6mm換算）	m	31.1	
			合計	m	60.0	
桟道工	格点桁工	工場塗装	ブラスト面積	m^2	37.3	
			外面塗装(C-5相当)	m^2	29.2	
			内面塗装(D-5相当)	m^2	－	
			無機ジンクリッチペイント（75μm）	m^2	7.8	
			無機ジンクリッチペイント（30μm）	m^2	－	
		現場塗装	外面塗装(F-11相当)添接部	m^2	2.6	
			〃　〃　ボルト部	m^2	0.8	
			内面塗装(F-12相当)	m^2	－	
			外面塗装(F-13)	m^2	2.0	
		桁架設	輸送重量	t	3.160	排水取付金具は含まない
			架設重量　格点桁	t	3.160	排水取付金具は含まない
			杭頭ブロック	t	0.270	
			合計	t	3.430	
			架設回数　格点桁	回	3	
			杭頭ブロック	回	2	
			合計	回	5	
			ハイテンションボルト　本締め工	本	168	
			ピンテール処理工	本	168	
			現場溶接部検査延長	m	6.2	

No.4+81.400～No.4+93.570

工　種		項　目	仕　様	単位	数　量	備　考
仮設工	杭打仮設	支保工足場工		空m^3	239.1	YTロック足場同等品以上
仮設工		単管足場工		掛m^2	174.9	朝顔積算計上
		木杭人力打設工		本	44	
	使用重機	桁、杭吊り込み	25T　ラフタークレーン			

大型

項目	規格	単位	数量kg	数量t
格点桁工				
	PL-　32 、SM490B	t	329	0.329
	PL-　25 、SM490A	t	100	0.100
	PL-　19 、SM490A	t	-	-
	PL-　16 、SM490A	t	-	-
	PL-　12 、SM490A	t	-	-
	PL-　12 、SM400A	t	-	-
	H-700x300x13 、SM490A	t	1,333	1.333
	FB-25x9、SS400	t	-	-
	Pipe-φ500x12 、STK490	t	1,166	1.166
	合計	t	2,928	2.928
	TCB-M22、L= 90mm、S10TW	個	-	-
	TCB-M22、L= 85mm、S10TW	個	-	-
	TCB-M22、L= 75mm、S10TW	個	-	-
	合計	個	-	-
	TCB-M22、L= 90mm、S10T	個	-	-
	TCB-M22、L= 80mm、S10T	個	-	-
	合計	個	-	-

小型

項目	規格	単位	数量kg	数量t
格点桁工				
	PL-　32 、SM490B	t	-	-
	PL-　25 、SM490A	t	-	-
	PL-　19 、SM490A	t	112	0.112
	PL-　16 、SM490A	t	124	0.124
	PL-　12 、SM490A	t	84	0.084
	PL-　12 、SM400A	t	2	0.002
	H-700x300x13 、SM490A	t	-	-
	FB-25x9、SS400	t	6	0.006
	Pipe-φ500x12 、STK490	t	-	-
	合計	t	328	0.328
	TCB-M22、L= 90mm、S10TW	個	-	-
	TCB-M22、L= 85mm、S10TW	個	-	-
	TCB-M22、L= 75mm、S10TW	個	-	-
	合計	個	-	-
	TCB-M22、L= 90mm、S10T	個	-	-
	TCB-M22、L= 80mm、S10T	個	-	-
	合計	個	-	-

購入品

項目	規格	単位	数量kg	数量t
格点桁工				
	PL-　32 、SM490B	t	-	-
	PL-　25 、SM490A	t	-	-
	PL-　19 、SM490A	t	-	-
	PL-　16 、SM490A	t	-	-
	PL-　12 、SM490A	t	-	-
	PL-　12 、SM400A	t	-	-
	H-700x300x13 、SM490A	t	-	-
	FB-25x9、SS400	t	-	-
	Pipe-φ500x12 、STK490	t	-	-
	合計	t	-	-
	TCB-M22、L= 90mm、S10TW	個	-	-
	TCB-M22、L= 85mm、S10TW	個	-	-
	TCB-M22、L= 75mm、S10TW	個	-	-
	合計	個	-	-
	TCB-M22、L= 90mm、S10T	個	96	-
	TCB-M22、L= 80mm、S10T	個	72	-
	合計	個	168	-

§2. 準 備 工・土 工

2.1. 土 工

（ 1). 杭地際部

測 点	検討断面	単 距 離 (m)	土砂(砂)掘削 断面積 (m^2)	平均面積 (m^2)	体積 (m^3)	備考
杭部						
No.4 + 89.870	BC3 (BP3)	1.000	1.05	−	1.1	参考図参照
合計					1.1	m^3

※道路方向延長は、1.0mとする。

※断面積は、§10. 参考図 土工掘削面積を参照。

土砂(砂)掘削土量 = 1.1 m^3

（ 2). 残土処分・運搬

（ 残土処分 ）

1). 土 砂 砂質土 = 1.1 m^3

（ 運 搬 ） （変化率 L）

1). 土 砂 1.1 x 1.20 砂質土 = 1.3 m^3

主要区分		変化率L
レキ質土	レキ	1.20
	レキ質土	
砂及び砂質土	砂	1.20
	砂質土	
粘性土	粘性土	1.30
	高含水比粘性土	1.25
岩塊・玉石		1.20
軟岩(I)		1.30
軟岩(II)		1.50
中硬岩		1.60
硬岩		1.65

引用:土木工事標準積算基準書,国交省

§3. 杭 基 礎 工

3.1. 杭 材 料

(1). 鋼 管 杭

1). 鋼 管 杭　　φ500.0　　※上杭は余長500mmを加算する

杭番号	列	板厚 (mm)	材質	杭 長 (m) 上杭	中杭	下杭	余長	全長	単位重量 (kg/m)	重量 (tf)	継手箇所 地上	地中
BP3	山	14.0	SKK490	5.50	−	−	0.50	6.00	168.0	1.008	−	−
BP4	谷	14.0	SKK490	4.00	−	3.00	0.50	7.50	168.0	1.260	−	1
							合計	13.50		2.268	−	1

		現場継手 地上	地中	SKK490 重量	SKK400 重量	本数
	9.0	−	−	− t	− t	−
	12.0	−	−	− t	− t	−
	14.0	−	1	2.268 t	− t	2
	16.0	−	−	− t	− t	−
	19.0	−	−	− t	− t	−
合計				2.268 t	− t	○
杭長	1 m未満			− t	− t	
1 m以上	2 m未満			− t	− t	
2 m以上	3 m未満			− t	− t	
3 m以上	6 m未満			1.008 t	− t	
6 m以上	12 m以下			1.260 t	− t	
12 m越え				− t	− t	

(2). 付 属 品

1). 現場溶接用部材　　3 kg/箇所

杭継ぎ部　　= 1 箇所

杭頭ブロック部　　= 2 箇所

合　計　　= 3 箇所

3 kg/箇所 x 3 箇所　　= 9 kg

2). 吊り金具　　PL-120x12x100　　2 箇所/本

2 箇所/本 x 3 本　　= 6 箇所

120 x 12 x 100 x 7.85 tf/m^3 ／ 10^6　　= 1 kg/箇所

1.00 kg/箇所 x 6 箇所　　= 6 kg

3 .2.　塗装面積

（ 1). 塗装仕様

一 般 部　:　工場塗装　（　C-5相当　）

継 手 部　:　現場塗装　（　F-13　）

C-5相当　:工場塗装　一般外面用

工程		塗料名	色	標準使用量 g/m2	目標膜厚 (μm/回)	塗装方法	塗装間隔
製作工場	素地調整	ﾌﾞﾗｽﾄ処理 ISO Sa2 1/2					4時間以内
	下塗	無機ｼﾞﾝｸﾘｯﾁﾍﾟｲﾝﾄ	ｸﾞﾚｰ	600	75	ｽﾌﾟﾚｰ	2日～10日
	ﾐｽﾄｺｰﾄ	エポキシ樹脂塗料下塗	ﾀﾞｰｸﾌﾞﾗｳﾝ	160	―	ｽﾌﾟﾚｰ	1日～10日
	下塗	エポキシ樹脂塗料下塗	赤さび	540	120	ｽﾌﾟﾚｰ	1日～10日
	中塗	ﾌｯ素樹脂塗料用中塗	指定色（淡目）	170	30	ｽﾌﾟﾚｰ	1日～10日
	上塗	ﾌｯ素樹脂塗料上塗	指定色	140	25	ｽﾌﾟﾚｰ	

F-13仕様(C-5系)　:現場塗装　溶接部

工程		塗料名	色	標準使用量 g/m2	目標膜厚 (μm/回)	塗装方法	塗装間隔
現場塗装	素地調整	ﾌﾞﾗｽﾄ処理 ISO Sa2 1/2					4時間以内
	下塗	有機ｼﾞﾝｸﾘｯﾁﾍﾟｲﾝﾄ	ｸﾞﾚｰ	600	75	ｽﾌﾟﾚｰ	1～10日
				各300(2回)	75	はけ	
	下塗	変性ｴﾎﾟｷｼ樹脂塗料下塗	黒	240	60	ｽﾌﾟﾚｰ	1～10日
				200	60	はけ	
	下塗	変性ｴﾎﾟｷｼ樹脂塗料下塗	赤さび	240	60	ｽﾌﾟﾚｰ	1～10日
				200	60	はけ	
	中塗	ﾌｯ素樹脂塗料用中塗	指定色（淡目）	170	30	ｽﾌﾟﾚｰ	1～10日
				140	30	はけ	
	上塗	ﾌｯ素樹脂塗料上塗	指定色	140	25	ｽﾌﾟﾚｰ	
				120	25	はけ	

※塗装色はメーカーにより若干違いがある。上表の記載は参考であり、都度メーカーに確認のこと。

（ 2 ）. 塗装面積　　=　　2 本

杭番号	列	杭径 (mm)	塗 装 長 (m)			単位面積 (m^2/m)	塗装面積 (m^2)		備考
			工場	現場	合計		工場	現場	
BP3	山	500.0	1.40	0.10	1.50	1.571	2.20	0.16	
BP4	谷	500.0	2.75	0.10	2.85	1.571	4.32	0.16	
合計					4.35		6.52	0.32	

3 .3.　杭基礎工

（ 1 ）. ダウンザホールハンマ削孔長

削 孔 径　　φ600.0　　=　　2 本

杭番号	列	削 孔 長 (m)								備考
		砂質土	礫質土	粘性土	岩塊玉石	軟岩	中硬岩	硬岩	合計	
BP3	山	1.40	−	−	−	3.60	−	−	5.00	
BP4	谷	1.25	−	−	−	3.90	−	−	5.15	
合計		2.65	−	−	−	7.50	−	−	10.15	
平均削孔長		1.33	−	−	−	3.75	−	−	5.08	
削孔長										
L≦10		2.65	−	−	−	7.50	−	−	10.15	2
10＜L≦20		−	−	−	−	−	−	−	−	−
20＜L≦30		−	−	−	−	−	−	−	−	−
平均削孔長										
L≦10		1.33	−	−	−	3.75	−	−	5.08	2
10＜L≦20		−	−	−	−	−	−	−	−	−
20＜L≦30		−	−	−	−	−	−	−	−	−

(2). 充填モルタル量　　(1 : 2)

杭番号	列	削孔径 (mm)	単位体積 (m^3/m)	充填長 (m)	モルタル体積 (m^3)	備考
BP3	山	600.0	0.283	5.00	1.4	
BP4	谷	600.0	0.283	5.15	1.5	
合計				10.15	2.9	

(3). 杭建込み・芯出し　　= 2 本

(4). 杭頭切断

0.5000 x π x 2　　= 3.1 m

(5). 現場溶接

1). 杭継ぎ部(気中部)

φ500.0 x 9.0	=	− 箇所
φ500.0 x 12.0	=	− 箇所
φ500.0 x 14.0	=	− 箇所
合　計	=	− 箇所

2). 杭継ぎ部(地中部)

φ500.0 x 9.0	=	− 箇所
φ500.0 x 12.0	=	− 箇所
φ500.0 x 14.0	=	1 箇所
合　計	=	1 箇所

3). 杭継ぎ部(気中部)(すみ肉溶接6mm換算)

φ500.0 x 9.0	0.5000 x π x − x	4.83 (換算率)	=	− m
φ500.0 x 12.0	0.5000 x π x − x	8.57 (換算率)	=	− m
φ500.0 x 14.0	0.5000 x π x − x	9.90 (換算率)	=	− m
		合　計	=	− m

(6). 杭先端穴明け工

杭1本当り : 3箇所(穴径φ200mm)　　= 2 本

（ 7 ）. 塗装杭長輸送重量

鋼 管 杭　　φ500.0　　※上杭は余長500mmを加算する

杭番号	列	板厚 (mm)	材質	塗装杭長 (m)					単位重量 (kg/m)	塗装杭重量 (tf)
				上杭	中杭	下杭	余長	全長		
BP3	山	14.0	SKK490	5.50	−	−	0.50	6.00	168.0	1.008
BP4	谷	14.0	SKK490	4.00	−	−	0.50	4.50	168.0	0.756
							合計	10.50		1.764

§3. 格 点 桁 工

3 .1. 格点桁工集計表

（ 1). 工数算定要素集計表

集計要素					単位	本体	小型材片数・小型材片重量を集計する物		排水装置	伸縮装置・他	合計
							落橋防止	仮設用補強材			
本体及び本体と同様に集計する付属物	下記以外	大型材片	材片数		個	17					17
			材片重量	*1	kg	2,928					2,928
		小型材片	材片数		個	16					16
			材片重量	*2	kg	328					328
		部材数		*5	個	3					3
	対傾構	加工鋼重		*3	kg	−					−
		部材数	形鋼トラス構造	*6	個	−					−
			鋼板トラス構造	*7	個	−					−
	横構	加工鋼重		*4	kg	−					−
		部材数	形鋼構造	*8	個	−					−
			鋼板構造	*9	個	−					−
	その他加工重量			*10	kg	−					−
	加工鋼重		*1+*2+*3+*4+*10	計	kg	3,256					3,256
			内570材加工鋼重		kg	−					−
	部材数		*5+*6+*7+*8+*9	計	個	3					3
	板継溶接延長				m	46					46
	大型材T継溶接延長				m	38					38

※本体数量は、「4.2.本体数量」を参照。

※排水数量は、「§6.排水施設工」を参照。

（ 2 ）. ボルト本数

			本体				合 計
TCB	S10TW	M22 x 90	−				−
		M22 x 85	−				−
		M22 x 75	−				−
		小 計	−				−
	S10T	M22 x 90	96				96
		M22 x 80	72				72
		小 計	168				168
スタッドジベル	SS400	φ22 x 150	−				−
		小 計	−				−
総 合 計			168				168

（ 3 ）. 塗装面積集計

項 目	本体				合 計
ブラスト面積	37.3				37.3
工場塗装 外面塗装 (C−5相当)					29.2
内面塗装 (D−5相当)					−
無機ジンクリッチペイント(75μm)					7.8
無機ジンクリッチペイント(30μm)					−
現場塗装 外面塗装 (F−11相当) 添接部					2.6
〃 〃 ボルト部					0.8
内面塗装 (F−12相当)					−
外面塗装 (F−13)					2.0
内面塗装 (F−14)					−
有機ジンクリッチペイント					−

（ 4 ）. 亜鉛メッキ重量 (kg)

項 目	本体	排水装置			合 計
亜鉛メッキ	−	−			−

(5). 塗装仕様

C-5相当　　:工場塗装　　一般外面用

工程		塗料名	色	標準使用量 g/m2	目標膜厚 (μm/回)	塗装方法	塗装間隔
製作工場	素地調整	ﾌﾞﾗｽﾄ処理 ISO Sa2 1/2					4時間以内
	下塗	無機ｼﾞﾝｸﾘｯﾁﾍﾟｲﾝﾄ	ｸﾞﾚｰ	600	75	ｽﾌﾟﾚｰ	2日～10日
	ﾐｽﾄｺｰﾄ	エポキシ樹脂塗料下塗	ﾀﾞｰｸﾌﾞﾗｳﾝ	160	―	ｽﾌﾟﾚｰ	1日～10日
	下塗	エポキシ樹脂塗料下塗	赤さび	540	120	ｽﾌﾟﾚｰ	1日～10日
	中塗	ﾌｯ素樹脂塗料用中塗	指定色(淡目)	170	30	ｽﾌﾟﾚｰ	1日～10日
	上塗	ﾌｯ素樹脂塗料上塗	指定色	140	25	ｽﾌﾟﾚｰ	

D-5相当　　:工場塗装　　一般内面用

工程		塗料名	色	標準使用量 g/m2	目標膜厚 (μm/回)	塗装方法	塗装間隔
製作工場	素地調整	ﾌﾞﾗｽﾄ処理 ISO Sa2 1/2					4時間以内
	下塗1層	無機ｼﾞﾝｸﾘｯﾁﾍﾟｲﾝﾄ	ｸﾞﾚｰ	300	30	ｽﾌﾟﾚｰ	2日～10日
	ﾐｽﾄｺｰﾄ	変性エポキシ樹脂塗料内面用	黒･ﾌﾞﾗｳﾝ	160	―	ｽﾌﾟﾚｰ	1日～10日
	下塗2層	変性エポキシ樹脂塗料内面用	N-7.0	410	120	ｽﾌﾟﾚｰ	1日～10日
	下塗3層	変性エポキシ樹脂塗料内面用	黒･ﾌﾞﾗｳﾝ	410	120	ｽﾌﾟﾚｰ	

F-11相当(C-5系)　　:工場・現場塗装　　高力ﾎﾞﾙﾄ連結部

工程		塗料名	色	標準使用量 g/m2	目標膜厚 (μm/回)	塗装方法	塗装間隔
製作工場	素地調整	ﾌﾞﾗｽﾄ処理 ISO Sa2 1/2					4時間以内
	下塗	無機ｼﾞﾝｸﾘｯﾁﾍﾟｲﾝﾄ	ｸﾞﾚｰ	600	75	ｽﾌﾟﾚｰ	12ヶ月以内
現場塗装	素地調整	動力工具処理 ISO St 3					4時間以内
	ﾐｽｺｰﾄ	変性エポキシ樹脂塗料下塗	赤さび	160	―	ｽﾌﾟﾚｰ	1日～10日
				130	―	はけ	
	下塗	超厚膜エポキシ樹脂塗料	ｸﾞﾚｰ/ﾗｲﾄｸﾞﾚｰ	1100	300	ｽﾌﾟﾚｰ	1日～10日
				各500(2回)	300	はけ	
	中塗	ﾌｯ素樹脂塗料用中塗	指定色(淡目)	170	30	ｽﾌﾟﾚｰ	1日～10日
				140	30	はけ	
	上塗	ﾌｯ素樹脂塗料上塗	指定色	140	25	ｽﾌﾟﾚｰ	
				120	25	はけ	

※高力ボルト摩擦接合面は、上記工程の「製作工場-下塗(無機ｼﾞﾝｸﾘｯﾁﾍﾟｲﾝﾄ)」までとする。
※防せい処理ボルトを使用しない場合は、高力ボルト頭部に素地調整後、有機ジンクリッチペイント240g/m2×2回(はけ塗り、塗装間隔は1日～10日)を塗装した後、添接板も含め、ミストコートから塗装する。

※下塗色は参考であり、メーカーにより異なるため確認のこと。

F-12相当(D-5系)　　:工場・現場塗装　　高力ﾎﾞﾙﾄ連結部

工程		塗料名	色	標準使用量 g/m2	目標膜厚 (μm/回)	塗装方法	塗装間隔
製作工場	素地調整	ﾌﾞﾗｽﾄ処理 ISO Sa2 1/2					4時間以内
	下塗	無機ｼﾞﾝｸﾘｯﾁﾍﾟｲﾝﾄ	ｸﾞﾚｰ	600	75	ｽﾌﾟﾚｰ	
現場塗装	素地調整	動力工具処理 ISO St3					4時間以内
	ﾐｽｺｰﾄ	変性ｴﾎﾟｷｼ樹脂塗料下塗	黒	160	―	ｽﾌﾟﾚｰ	1日～10日
				130	―	はけ	
	下塗	超厚膜形ｴﾎﾟｷｼ樹脂塗料	ｸﾞﾚｰ/ﾗｲﾄｸﾞﾚｰ	1100	300	ｽﾌﾟﾚｰ	1日～10日
				各500(2回)	300	はけ	

※高力ボルト摩擦接合面は、上記工程の「製作工場-下塗（無機ｼﾞﾝｸﾘｯﾁﾍﾟｲﾝﾄ）」までとする。

F-13仕様(C-5系)　　:現場塗装　　溶接部

工程		塗料名	色	標準使用量 g/m2	目標膜厚 (μm/回)	塗装方法	塗装間隔
現場塗装	素地調整	ﾌﾞﾗｽﾄ処理 ISO Sa2 1/2					4時間以内
	下塗	有機ｼﾞﾝｸﾘｯﾁﾍﾟｲﾝﾄ	ｸﾞﾚｰ	600	75	ｽﾌﾟﾚｰ	1～10日
				各300(2回)	75	はけ	
	下塗	変性ｴﾎﾟｷｼ樹脂塗料下塗	黒	240	60	ｽﾌﾟﾚｰ	1～10日
				200	60	はけ	
	下塗	変性ｴﾎﾟｷｼ樹脂塗料下塗	赤さび	240	60	ｽﾌﾟﾚｰ	1～10日
				200	60	はけ	
	中塗	ﾌｯ素樹脂塗料用中塗	指定色（淡目）	170	30	ｽﾌﾟﾚｰ	1～10日
				140	30	はけ	
	上塗	ﾌｯ素樹脂塗料上塗	指定色	140	25	ｽﾌﾟﾚｰ	
				120	25	はけ	

F-14仕様(D-5系)　　:現場塗装　　溶接部

工程		塗料名	色	標準使用量 g/m2	目標膜厚 (μm/回)	塗装方法	塗装間隔
現場塗装	素地調整	ﾌﾞﾗｽﾄ処理 ISO Sa2 1/2					4時間以内
	下塗	有機ｼﾞﾝｸﾘｯﾁﾍﾟｲﾝﾄ	ｸﾞﾚｰ	600	75	ｽﾌﾟﾚｰ	1～10日
				各300(2回)	75	はけ	
	下塗	超膜厚形ｴﾎﾟｷｼ樹脂塗料	ｸﾞﾚｰ/ﾗｲﾄｸﾞﾚｰ	1100	300	ｽﾌﾟﾚｰ	1～10日
				各500(2回)	300	はけ	

無機ジンクリッチペイント（30μm）　　:工場塗装　　ソールプレート部

工程		塗料名	色	標準使用量 g/m2	目標膜厚 (μm/回)	塗装方法	塗装間隔
製作工場	素地調整	ﾌﾞﾗｽﾄ処理 ISO Sa2 1/2					4時間以内
	下塗	無機ｼﾞﾝｸﾘｯﾁﾍﾟｲﾝﾄ	ｸﾞﾚｰ	300	30	ｽﾌﾟﾚｰ	2日～10日

※塗装色はメーカーにより若干違いがある。上表の記載は参考であり、都度メーカーに確認のこと。

3 .2. 本体数量

(1). 格点桁工本体数量総括表

1). 積算用数量総括表

項　　目	単位	主桁	横桁	縦桁	支柱材	水平材	杭頭ブロック		合　計
大型材片数	個				16	1	−		17
大型材片重量	kg				2,113	815	−		2,928
小型材片数	個				−	16	−		16
小型材片重量	kg				8	320	−		328
その他重量	kg				−	−	−		−
加工重量	kg				2,121	1,135	−		3,256
内570K鋼重量	kg				−	−	−		−
板継溶接延長	m				46	−	−		46
T継溶接延長	m				38	−	−		38
部　材　数	個				2	1	−		3
形鋼トラス構造	個				−	−	−		−
鋼板トラス構造	個				−	−	−		−
合計部材数	個				2	1	−		3

2). 数量総括表 【kg】

			主桁	横桁	縦桁	支柱材	水平材	杭頭ブロック		合 計
PL	SMA490BW	28								–
		25								–
		22								–
	SMA490AW	16								–
		12								–
		9								–
		小 計				–	–	–		–
	SMA400CW	100								–
		95								–
		85								–
		55								–
		45								–
	SMA400BW	28								–
	SMA400AW	25								–
		22								–
		19								–
		16								–
		12								–
		9								–
		小 計				–	–	–		–
	SM490B	32				329				329
	SM490A	25				100				100
		19					112			112
		16					124			124
		12					84			84
		小 計				429	320	–		749
	SM400A	12				2				2
		10								–
		小 計				2	–	–		2
	鋼 板 合 計					431	320	–		751
H	SMA400AW	588 x 300 x 12								–
		小 計				–	–	–		–
	SM490A	700 x 300 x 13				518	815			1,333
		小 計				518	815	–		1,333
	H 形 鋼 合 計					518	815	–		1,333

【kg】

			主桁	横桁	縦桁	支柱材	水平材	杭頭ブロック		合 計
FB	SMA400AW	50 x 6								–
		小 計				–	–	–		–
	SS400	25 x 9				6				6
		50 x 6								–
		小 計				6	–	–		6
	平 鋼 合 計					6	–	–		6
P	SMA490AW	500 x 14								–
		500 x 12								–
		小 計				–	–	–		–
	STK490	500 x 14								–
		500 x 12				1,166				1,166
		小 計				1,166	–	–		1,166
	鋼 管 合 計					1,166	–	–		1,166
TC	S10TW	M22								–
		小 計				–	–	–		–
	S10T	M22					168			168
		小 計				–	168	–		168
	高 力 ボ ル ト 合 計					–	168	–		168
ST	SS400	φ22								–
		小 計				–	–	–		–
	スタッドジベル 合 計					–	–	–		–
総 合 計						2,121	1,303	–		3,424

3). ボルト本数総括表 【個】

			主桁	横桁	縦桁	支柱材	水平材	杭頭ブロック		合 計
TC	S10TW	M22 x 90								–
		M22 x 85								–
		M22 x 75								–
		小 計				–	–	–		–
	S10T	M22 x 90					96			96
		M22 x 80					72			72
		小 計				–	168	–		168
ST	SS400	φ22 x 150								–
		小 計				–	–			–
合 計						2,121	1,303	–		3,424

4). 鋳鋼杭頭ブロック

【個】

	主桁	横桁	縦桁	支柱材	水平材	杭頭ブロック		合 計
φ500×9mm用						−		−
φ500×12mm用						−		−
φ500×14mm用						2		2
φ500×16mm用						−		−
φ500×19mm用						−		−
φ500×22mm用						−		−
合　　計	−	−	−	−	−	2		2

重量の算出

φ500×9mm用	−	×	133 kg/個	=	− kg
φ500×12mm用	−	×	134 kg/個	=	− kg
φ500×14mm用	2	×	135 kg/個	=	270 kg
φ500×16mm用	−	×	162 kg/個	=	− kg
φ500×19mm用	−	×	163 kg/個	=	− kg
φ500×22mm用	−	×	164 kg/個	=	− kg
			合計=		270 kg

5). 塗装面積集計表 【m^2】

項　　目		主桁	横桁	縦桁	支柱材	水平材	杭頭ブロック		合　計
B：一般部塗装面積	外面塗装				20.38	11.41	−		31.8
C：	内面塗装				−	−	−		−
									−
F：添接部塗装面積	外面塗装				−	2.62	−		2.6
G：	内面塗装				−	−	−		−
J：	無機ジンク				−	−	−		−
									−
H：ボルト塗装面積	外面塗装				−	0.84	−		0.8
I：	内面塗装				−	−	−		−
L：	有機ジンク				−	−	−		−
									−
D：溶接部塗装面積	外面塗装				0.86	−	1.17		2.0
E：	内面塗装				−	−	−		−
									−
M：桁上部塗装面積	外面塗装				−	−	−		−
N：	内面塗装				−	−	−		−
									−
K：ソールプレート部面積	無機ジンク				−	−	−		−
									−
A：　ブラスト面積					21.24	14.87	1.17		37.3
工場塗装	外面塗装(C−5相当)	（一般部塗装面積－添接部面積）							29.2
	内面塗装(D−5相当)	（一般部塗装面積－添接部面積）							−
	無機ジンク（75μm）	（添接部面積×3）							7.8
	無機ジンク（30μm）	（ソールプレート部）							−
現場塗装	外面塗装(F−11相当)	（添接部面積＋桁上部面積）							2.6
	〃	（ボルト面積）							0.8
	内面塗装(F−12相当)	（添接部面積＋ボルト面積＋桁上部面積）							−
	外面塗装(F−13)								2.0
	内面塗装(F−14)								−
	有機ジンクリッチペイント								−

【電算記号】

A = ブラスト面積
B = 一般部外面塗装（工場）
C = 一般部内面塗装（工場）
D = 一般部外面塗装（現場）
E = 一般部内面塗装（現場）
F = 添接部外面（現場）
G = 添接部内面（現場）
H = ボルト外面（現場）
I = ボルト内面（現場）
J = 添接部無機ジンクリッチペイント（工場）
K = 無機ジンクリッチペイント30μm（工場）
L = 有機ジンクリッチペイント（現場）
M = 桁上部外面塗装（現場）
N = 桁上部内面塗装（現場）

・鋳鋼杭頭ブロック塗装面積の算出

t=9mm～14mm用 塗装面積根拠図

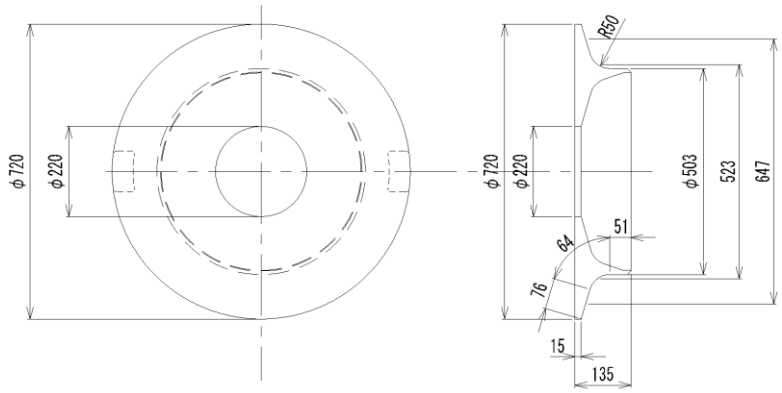

＜塗装面積＞

上側平面	0.72^2×π/4-0.5^2×π/4	＝0.211
側面１	0.72×π×0.015	＝0.034
側面２	0.503×π×0.051	＝0.081
下側平面１	0.523×π×0.064（円弧長）	＝0.105
下側平面２	0.647×π×0.076	＝0.154
		合計＝0.585m2

溶接部塗装面積(外面)=	2	×	0.585 m2/個数 =	1.17	m2
溶接部塗装面積(内面)=	－	×	0.585 m2/個数 =	－	m2

t=16mm～22mm用 塗装面積根拠図

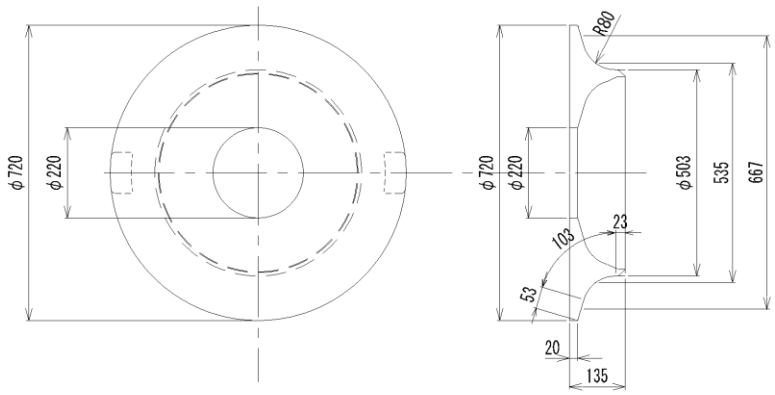

＜塗装面積＞

上側平面	0.72^2×π/4-0.5^2×π/4	＝0.211
側面１	0.72×π×0.020	＝0.045
側面２	0.503×π×0.023	＝0.036
下側平面１	0.535×π×0.103（円弧長）	＝0.173
下側平面２	0.667×π×0.053	＝0.111
		合計＝0.576m2

溶接部塗装面積(外面)=	－	×	0.576 m2/個数 =	－	m2
溶接部塗装面積(内面)=	－	×	0.576 m2/個数 =	－	m2

大型材片溶接延長計算書 【mm】

溶接算出箇所概略図

主桁（格点部）　　パイプ部（格点部）

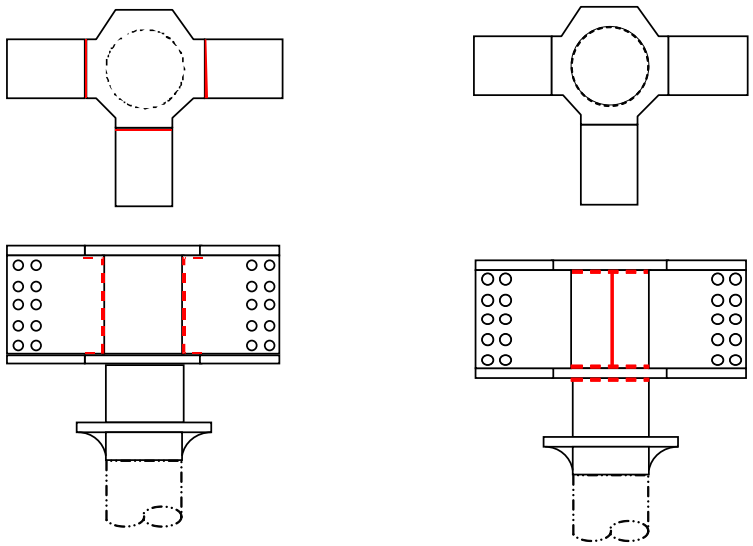

：　板継溶接（6mm換算）

：　T型溶接

【支柱材】

種別	寸 法	長さ	個数	板継長		換算率	板継溶接長	
H	700 ＊ 300 ＊ 13 ＊ 24		－	1方向×300×2 =	600	19.30	－	（水平材,1方向接続部）
H	700 ＊ 300 ＊ 13 ＊ 24		2	2方向×300×2 =	1,200	19.30	46.320	（水平材,2方向接続部）
H	700 ＊ 300 ＊ 13 ＊ 24		－	3方向×300×2 =	1,800	19.30	－	（水平材,3方向接続部）
H	700 ＊ 300 ＊ 13 ＊ 24		－	4方向×300×2 =	2,400	19.30	－	（水平材,4方向接続部）
				合 計	=		46.320	mm

種別	寸 法	長さ	個数	T型溶接長（実長）			
PIPE	500 ＊ 12	2000～3000	2	2本×φ500×π×2 ＝	6,283	12,566	（支柱材部）
PIPE	500 ＊ 12	644	2	2本×φ500×π×2 ＝	6,283	12,566	（格点ブロック部）
PIPE	500 ＊ 12	900	2	2本×φ500×π×1 ＝	3,142	6,284	（900PIPE部）
H	700 ＊ 300 ＊ 13 ＊ 24		－	1方向×2本×（ 50 + 644 + 50 ）＝	1,488	－	（水平材_1方向接続部）
H	700 ＊ 300 ＊ 13 ＊ 24		2	2方向×2本×（ 50 + 644 + 50 ）＝	2,976	5,952	（水平材_2方向接続部）
H	700 ＊ 300 ＊ 13 ＊ 24		－	3方向×2本×（ 50 + 644 + 50 ）＝	4,464	－	（水平材_3方向接続部）
H	700 ＊ 300 ＊ 13 ＊ 24		－	4方向×2本×（ 50 + 644 + 50 ）＝	5,952	－	（水平材_4方向接続部）
BP3拡大格点部の追加溶接延長			1	2本×（ 80＋80 ）＝	320	320	（水平材_BP3）
BP4拡大格点部の追加溶接延長			1	2本× 80 ＝	160	160	（水平材_BP4）
				合 計	=	37,848	mm

	板継溶接長	T型溶接長
支柱部　合計　＝	46　m	38　m

溶接換算率

(3) レ形グルーブ溶接

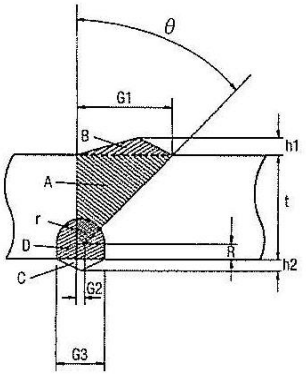

$$K=\frac{A+B+C+D}{21.78}$$

$$G1=(t-R)\cdot\tan\theta+G2$$

$$G3=2\cdot r$$

$$A=\frac{(t-R)\cdot(G1+G2)}{2}$$

$$B=\frac{G1\cdot h1}{2}$$

$$C=\frac{G3\cdot h2}{2}$$

$$D=\frac{\pi r^2}{2}+2\cdot r\cdot R$$

寸法	
G2	2
θ	45°
h1	3
h2	3
R	2
r	t≦9…4
	t>9…6

格点top PLと主桁フランジ板

(4) V形グルーブ溶接

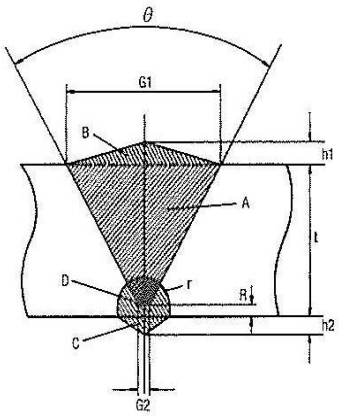

$$K=\frac{A+B+C+D}{21.78}$$

$$G1=2(t-R)\tan\frac{\theta}{2}+G2$$

$$A=\frac{(t-R)\cdot(G1+G2)}{2}$$

$$B=\frac{G1\cdot h1}{2}$$

$$C=\frac{2\cdot r\cdot h2}{2}$$

$$D=\frac{\pi r^2}{2}+2\cdot r\cdot R$$

寸法	
G2	2
θ	60°
h1	3
h2	3
R	2
r	t≦9…4
	t>9…6

格点PIPE板継

溶接タイプ / S.t.D	サイズ6mmのすみ肉溶接に対する換算率																	
	(1)	(2)	(3)	(4)	(5)	(6)	(7)	(8)	(9)	(10)	(11)	(12)	(13)	(14)	(15)	(16)	(17)	(18)
4	0.444	2.12																
5	0.694	2.77																
6	1.00	3.50	3.59	3.69			3.67	3.38			3.46		1.24	1.24	0.591		3.47	3.54
7	1.36	4.19	3.96	4.10			4.10	3.75			3.90		1.69	1.61	0.804		4.00	4.08
8	1.78	4.92	4.37	4.56			4.58	4.18			4.40		2.20	2.02	1.05		4.55	4.66
9	2.25	5.70	4.83	5.08			5.11	4.67			4.95		2.79	2.48	1.33	4.64	5.13	5.27
10	2.78	7.79	7.42	7.73			7.85	7.30			7.74		3.44	2.98	1.64	5.30	5.74	5.91
11	3.36	8.77	7.97	8.35			8.50	7.91			8.43		4.17	3.54	1.99	6.00	6.38	6.59
12	4.00	9.79	8.57	9.03	10.0		9.19	8.57			9.19		4.96	4.13	2.36	6.74	7.05	7.30
13	4.69	10.9	9.21	9.75	10.6		9.93	9.28			10.0		5.82	4.78	2.77	7.53	7.75	8.04
14	5.44	12.0	9.90	10.5	11.3		10.7	10.1			10.9		6.75	5.46	3.22	8.36	8.47	8.81
15	6.25	13.1	10.6	11.4	11.9		11.5	10.9			11.8		7.75	6.20	3.69	9.23	9.23	9.61
16	7.11	14.3	11.4	12.3	12.6	13.0	12.4	11.8	12.8	12.7	12.8	13.1	8.82	6.98	4.20	10.1	10.0	10.4
17	8.03	15.5	12.2	13.2	13.4	13.8	13.3	12.7	13.7	13.5	13.8	14.0	9.95	7.81	4.74	11.1	10.8	11.3
18	9.00	16.8	13.1	14.2	13.9	14.6	14.3	13.7	14.5	14.3	14.9	15.0	11.2	8.68	5.32	12.1	11.7	12.2
19	10.0		14.0	15.2	14.9	15.5	15.3	14.8	15.4	15.2	16.1	15.9	12.4	9.60	5.92	13.1	12.5	13.1
20	11.1		15.0	16.3	15.8	16.3	16.4	15.9	16.3	16.1	17.3	17.0	13.8	10.6	6.56	14.2	13.4	14.1
21			16.0	17.5	16.6	17.2	17.5	17.1	17.3	17.1	18.6	18.0	14.9	11.6	7.23	15.4	14.4	15.1
22			17.1	18.7	17.5	18.1	18.6	18.3	18.2	18.0	19.9	19.1	16.2	12.6	7.94	16.5	15.3	16.1
23			18.2	20.0	18.5	19.1	19.8	19.6	19.3	19.0	21.3	20.3	17.4	13.7	8.68	17.7	16.3	17.2
24			19.3	21.3	19.5	20.0	21.1	21.0	20.3	20.1	22.7	21.4	18.7	14.9	9.45	19.0	17.3	18.3
25			20.5	22.6	20.5	21.1	22.4	22.4	21.4	21.1	24.2	22.6	20.1	16.1	10.3	20.3	18.4	19.4
26			21.7	24.0	21.5	22.1	23.7	23.8	22.4	22.2	25.8	23.9	21.5	17.3	11.1	21.6	19.5	20.6
27			23.0	25.5	22.5	23.1	25.1	25.4	23.6	23.4	27.4	25.2	22.9	18.6	12.0	23.0	20.6	21.8
28			24.4	27.0	23.6	24.2	26.5	26.9	24.7	24.6	29.1	26.5	24.4	19.9	12.9	24.5	21.7	23.0

’06デザインデータブック（日本橋梁建設協会）抜粋

3.4. 格 点 桁 架 設 工

（ 1 ）. 輸送工

輸送重量	（本体総重量－本体ボルト重量）	=	3.160	tf
	3.256t-0.096t			

（ 2 ）. 架設工

桁架設重量	（本体総重量－本体ボルト重量）	=	3.160	tf
	（杭頭ブロック重量）	=	0.270	tf
架設回数	（格点桁材数）	=	3	回
	（杭頭ブロック材数）	=	2	回

（ 3 ）. 本締め工　（本体ボルト数）　= 168 本

（ 4 ）. ピンテール処理工（上フランジのボルトを控除する。）

主桁		=	－	本
縦桁		=	－	本
横桁	－ × 0 箇所	=	－	本
水平材	168	=	168	本
	（合計）	=	168	本

（ 5 ）. スタッドジベル取付工

工場取付		=	－	本
現場取付		=	－	本
		=	－	本

（ 6 ）. スラブアンカー曲げ加工本数　= － 本

（ 7 ）. 現場溶接工　（すみ肉溶接 6mm換算）

1 ）. 格点ブロック部

φ500.0 x 9.0	0.5000	x	π	x	−	x	4.95	（換算率）	=	− m
φ500.0 x 12.0	0.5000	x	π	x	−	x	9.19	（換算率）	=	− m
φ500.0 x 14.0	0.5000	x	π	x	−	x	10.90	（換算率）	=	− m
φ500.0 x 16.0	0.5000	x	π	x	−	x	12.80	（換算率）	=	− m
φ500.0 x 19.0	0.5000	x	π	x	−	x	16.10	（換算率）	=	− m
							合	計	=	− m

2 ）. 支柱材接合部

φ500.0 x 9.0	0.5000	x	π	x	−	x	4.95	（換算率）	=	− m
φ500.0 x 12.0	0.5000	x	π	x	2	x	9.19	（換算率）	=	28.9 m
φ500.0 x 14.0	0.5000	x	π	x	−	x	10.90	（換算率）	=	− m
φ500.0 x 16.0	0.5000	x	π	x	−	x	12.80	（換算率）	=	− m
φ500.0 x 19.0	0.5000	x	π	x	−	x	16.10	（換算率）	=	− m
							合	計	=	28.9 m

3 ）. 杭頭ブロック下端部

φ500.0 x 9.0	0.5000	x	π	x	−	x	4.83	（換算率）	=	− m
φ500.0 x 12.0	0.5000	x	π	x	−	x	8.57	（換算率）	=	− m
φ500.0 x 14.0	0.5000	x	π	x	2	x	9.90	（換算率）	=	31.1 m
φ500.0 x 16.0	0.5000	x	π	x	−	x	11.40	（換算率）	=	− m
φ500.0 x 19.0	0.5000	x	π	x	−	x	14.00	（換算率）	=	− m
							合	計	=	31.1 m

（ 8 ）. 現場溶接部検査延長

格点ブロック部	0.5000	x	π	x	−	箇所	=	− m
支柱材接合部	0.5000	x	π	x	2	箇所	=	3.1 m
杭頭ブロック下端部	0.5000	x	π	x	2	箇所	=	3.1 m
杭継ぎ部（地上部）	0.5000	x	π	x	−	箇所	=	− m
						合	計	=	6.2 m

溶接換算率

(3) レ形グルーブ溶接

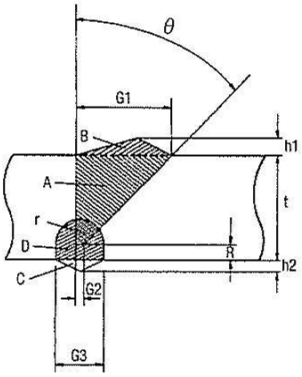

$K=\frac{A+B+C+D}{21.78}$

$G1=(t-R)\cdot\tan\theta+G2$

$G3=2\cdot r$

$A=\frac{(t-R)\cdot(G1+G2)}{2}$

$B=\frac{G1\cdot h1}{2}$

$C=\frac{G3\cdot h2}{2}$

$D=\frac{\pi r^2}{2}+2\cdot r\cdot R$

寸	法
G2	2
θ	45°
h1	3
h2	3
R	2
r	t≦9…4
	t>9…6

(11) レ形T継手溶接

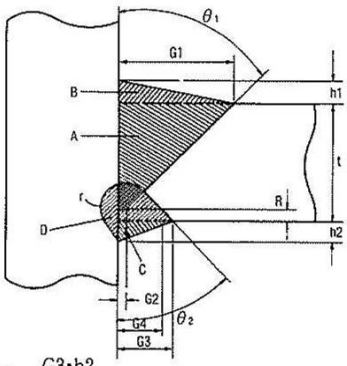

$K=\frac{A+B+C+D}{21.78}$

$G1=G2+(t-R)\cdot\tan\theta_1$

$G3=G4+R\cdot\tan\theta_2$

$G4=G2+\frac{r}{\cos\theta_2}$

$A=\frac{(G1+G2)\cdot(t-R)}{2}$

$B=\frac{G1\cdot h1}{2}$

$C=\frac{G3\cdot h2}{2}$

$D=\frac{\pi\cdot r^2\cdot(180^\circ-\theta_2)}{2\cdot 180^\circ}+\frac{r^2\cdot\tan\theta_2}{2}+\frac{(G3+G4)\cdot R}{2}+\frac{(r-G2)\cdot(R+h2)}{2}$

寸	法
G2	2
θ_1	45°
θ_2	45°
h1	t/4, ≦10
h2	t/4, ≦10
R	2
r	t≦9…4
	t>9…6

溶接タイプ / S.t.D	サイズ6mmのすみ肉溶接に対する換算率																	
	(1)	(2)	(3)	(4)	(5)	(6)	(7)	(8)	(9)	(10)	(11)	(12)	(13)	(14)	(15)	(16)	(17)	(18)
4	0.444	2.12																
5	0.694	2.77																
6	1.00	3.50	3.59	3.69			3.67	3.38			3.46		1.24	1.24	0.591		3.47	3.54
7	1.36	4.19	3.96	4.10			4.10	3.75			3.90		1.69	1.61	0.804		4.00	4.08
8	1.78	4.92	4.37	4.56			4.58	4.18			4.40		2.20	2.02	1.05		4.55	4.66
9	2.25	5.70	4.83	5.08			5.11	4.67			4.95		2.79	2.48	1.33	4.64	5.13	5.27
10	2.78	7.79	7.42	7.73			7.85	7.30			7.74		3.44	2.98	1.64	5.30	5.74	5.91
11	3.36	8.77	7.97	8.35			8.50	7.91			8.43		4.17	3.54	1.99	6.00	6.38	6.59
12	4.00	9.79	8.57	9.03	10.0		9.19	8.57			9.19		4.96	4.13	2.36	6.74	7.05	7.30
13	4.69	10.9	9.21	9.75	10.6		9.93	9.28			10.0		5.82	4.78	2.77	7.53	7.75	8.04
14	5.44	12.0	9.90	10.5	11.3		10.7	10.1			10.9		6.75	5.46	3.22	8.36	8.47	8.81
15	6.25	13.1	10.6	11.4	11.9		11.5	10.9			11.8		7.75	6.20	3.69	9.23	9.23	9.61
16	7.11	14.3	11.4	12.3	12.6	13.0	12.4	11.8	12.8	12.7	12.8	13.1	8.82	6.98	4.20	10.1	10.0	10.4
17	8.03	15.5	12.2	13.2	13.4	13.8	13.3	12.7	13.7	13.5	13.8	14.0	9.95	7.81	4.74	11.1	10.8	11.3
18	9.00	16.8	13.1	14.2	13.9	14.6	14.3	13.7	14.5	14.3	14.9	15.0	11.2	8.68	5.32	12.1	11.7	12.2
19	10.0		14.0	15.2	14.9	15.5	15.3	14.8	15.4	15.2	16.1	15.9	12.4	9.60	5.92	13.1	12.5	13.1
20	11.1		15.0	16.3	15.8	16.3	16.4	15.9	16.3	16.1	17.3	17.0	13.8	10.6	6.56	14.2	13.4	14.1
21			16.0	17.5	16.6	17.2	17.5	17.1	17.3	17.1	18.6	18.0	14.9	11.6	7.23	15.4	14.4	15.1
22			17.1	18.7	17.5	18.1	18.6	18.3	18.2	18.0	19.9	19.1	16.2	12.6	7.94	16.5	15.3	16.1
23			18.2	20.0	18.5	19.1	19.8	19.6	19.3	19.0	21.3	20.3	17.4	13.7	8.68	17.7	16.3	17.2
24			19.3	21.3	19.5	20.0	21.1	21.0	20.3	20.1	22.7	21.4	18.7	14.9	9.45	19.0	17.3	18.3
25			20.5	22.6	20.5	21.1	22.4	22.4	21.4	21.1	24.2	22.6	20.1	16.1	10.3	20.3	18.4	19.4

’06デザインデータブック（日本橋梁建設協会）抜粋

§9. 仮 設 工

9 .1.　支保工足場工

(1)断面積

(2.885 × 2.742 ＋ 4.441 × 4.57) ＝ 28.206 m^2

(2)延長

(9.14 ＋ 4.57 ＋ 0.5 ＋ 2.742) ÷ 2 ＝ 8.476 m

(3)支保工足場

28.206 × 8.476 = 239.1 空m3

9 .2.　単管足場工

(1)総足場

次頁表より = 174.9 掛m2

(2)朝顔

朝顔を積算計上のこと。

9 .3.　吊足場工

(1)吊足場工

§9. 足場数量根拠図より

(＋)/2× = － m2

(2)朝顔

朝顔を積算計上のこと。

			BC1	BC2	BC3	BC4	摘要
縦断方向	1列目（BG1桁）	足場高			4.668		①＝杭突出長(桁下まで)
		縦断方向平均高			4.943		②＝縦断方向平均値
		縦断方向設置長			5.989		③＝縦断方向長（BG1桁）
		単管足場面積			29.604		④＝②×③
	2列目（BG1桁）	足場高			4.668		①＝杭突出長(桁下まで)
		縦断方向平均高			4.943		②＝縦断方向平均値
		縦断方向設置長			5.989		③＝縦断方向長（BG1桁）
		単管足場面積			29.604		④＝②×③
	3列目（BG3桁）	足場高			7.018		①＝杭突出長(桁下まで)
		縦断方向平均高			7.633		②＝縦断方向平均値
		縦断方向設置長			4.726		③＝縦断方向長（BG3桁）
		単管足場面積			36.074		④＝②×③
	4列目（BG3桁）	足場高			7.018		①＝杭突出長(桁下まで)
		縦断方向平均高			7.633		②＝縦断方向平均値
		縦断方向設置長			4.726		③＝縦断方向長（BG3桁）
		単管足場面積			36.074		④＝②×③
	小計				131.356		⑤＝④の合計
横断方向	足場高平均設置高				4.843		⑥＝①の平均値−1.0m
	足場設置幅（杭前面）				4.500		⑦＝参考図より
	〃　（杭後面）				4.500		⑧＝参考図より
	〃　（合　計）				9.000		⑨＝⑦＋⑧
	横断方向単管足場面積				43.587		⑩＝⑥×⑨
合計					174.943		⑪＝⑤＋⑩
単管足場面積			174.9				

※1. ①：1.0m以下は設置しない。

2.9 参考図

土工掘削面積	
一次掘削	
横断面	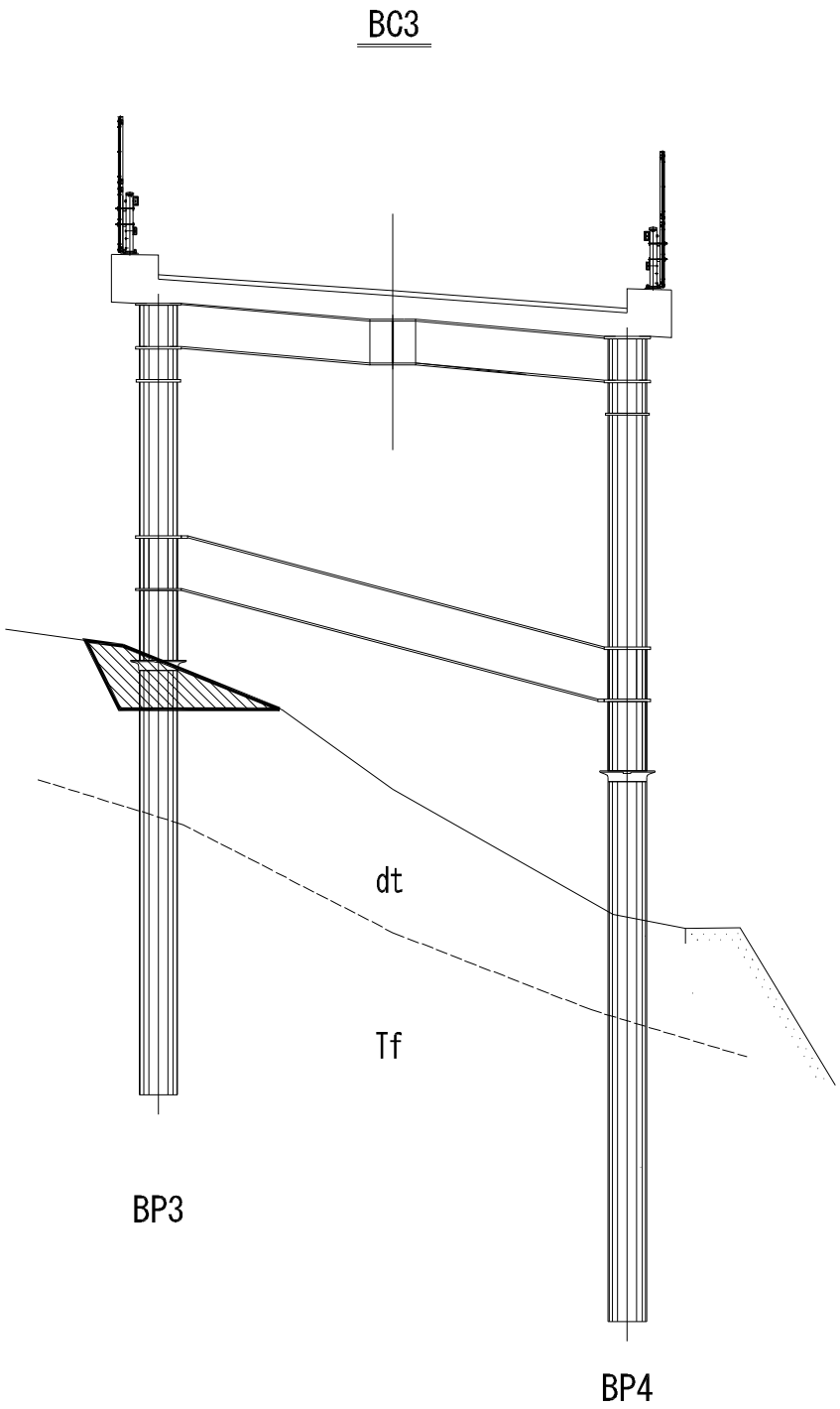
掘削面積	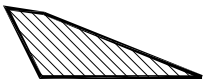

凡　例	
✥	YTロックを示す
▽	ブレース取付位置を示す
○	足場支持材設置箇所を示す

平面図 S=1:100（A3版　S=1:200）

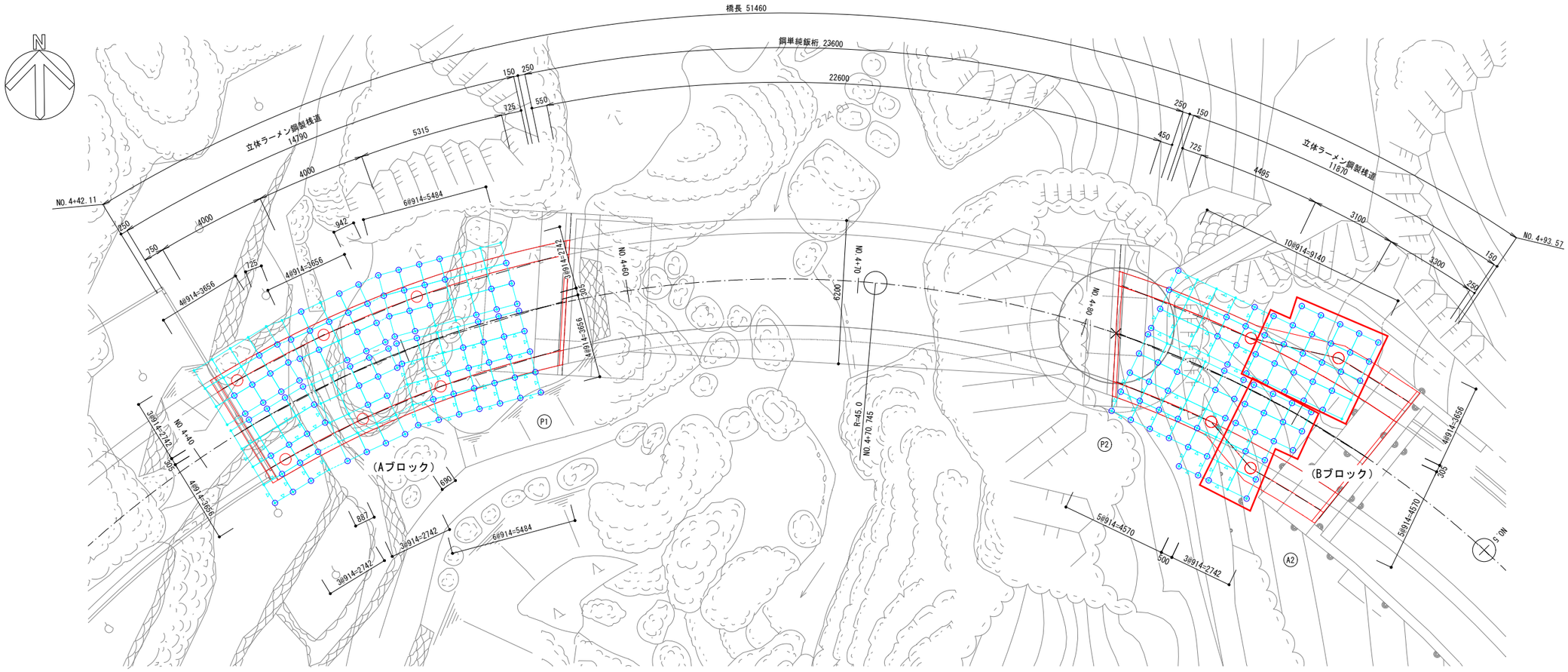

足場支持材設置箇所

N= 53箇所（Aブロック）

N=125箇所（Bブロック）

今回施工範囲
N＝44箇所

支柱接続部詳細図 S=1:10

（A3版　S=1:20）

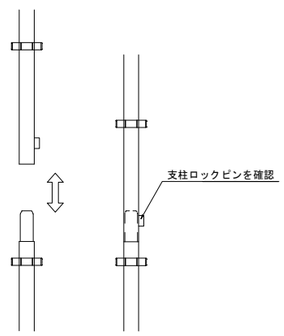

水平材接続部詳細図 S=1:10

（A3版　S=1:20）

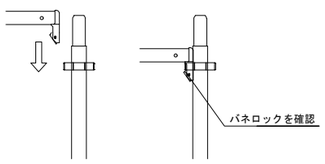

ブレース接続部詳細図 S=1:10

（A3版　S=1:20）

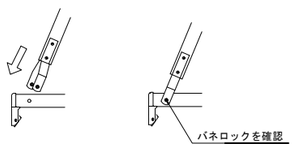

YTロック足元詳細図 S=1:10

（A3版　S=1:20）

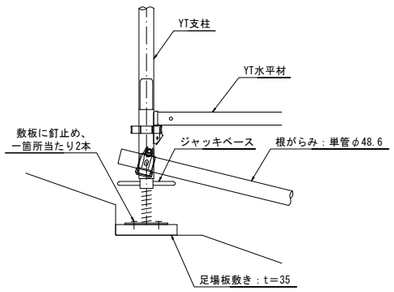

YTステージ頭部詳細図 S=1:20

（A3版　S=1:40）

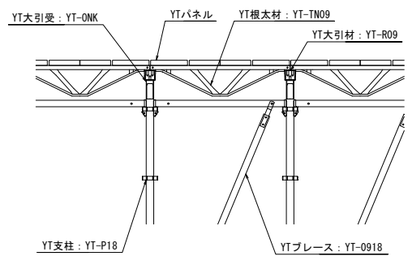

杭施工時足場図（その２） S=1:50

（Ｂブロック）

3-3 立面図　S=1/50（A3版　S=1/100）

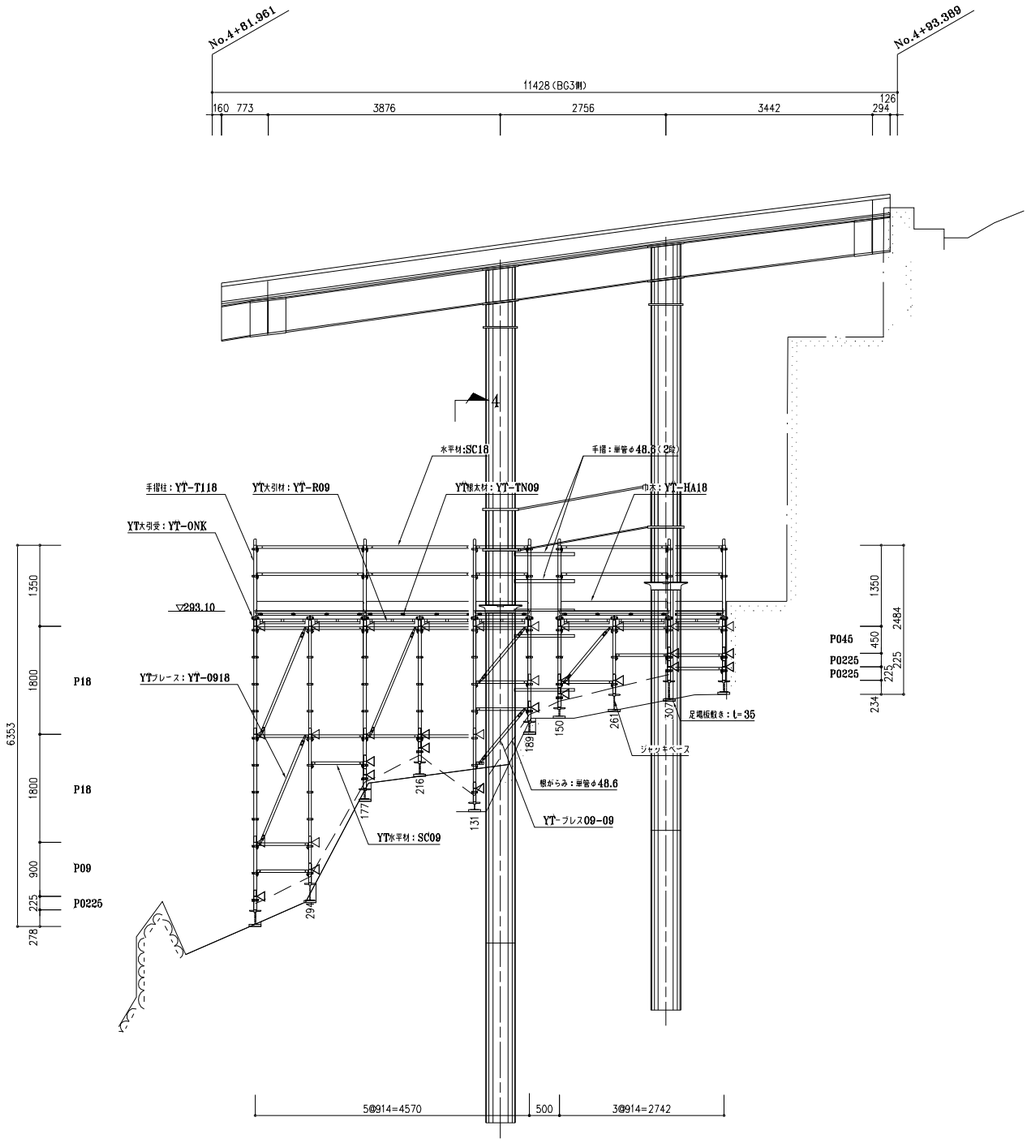

DL=280.00

4-4 断面図　S=1/50（A3版　S=1/100）

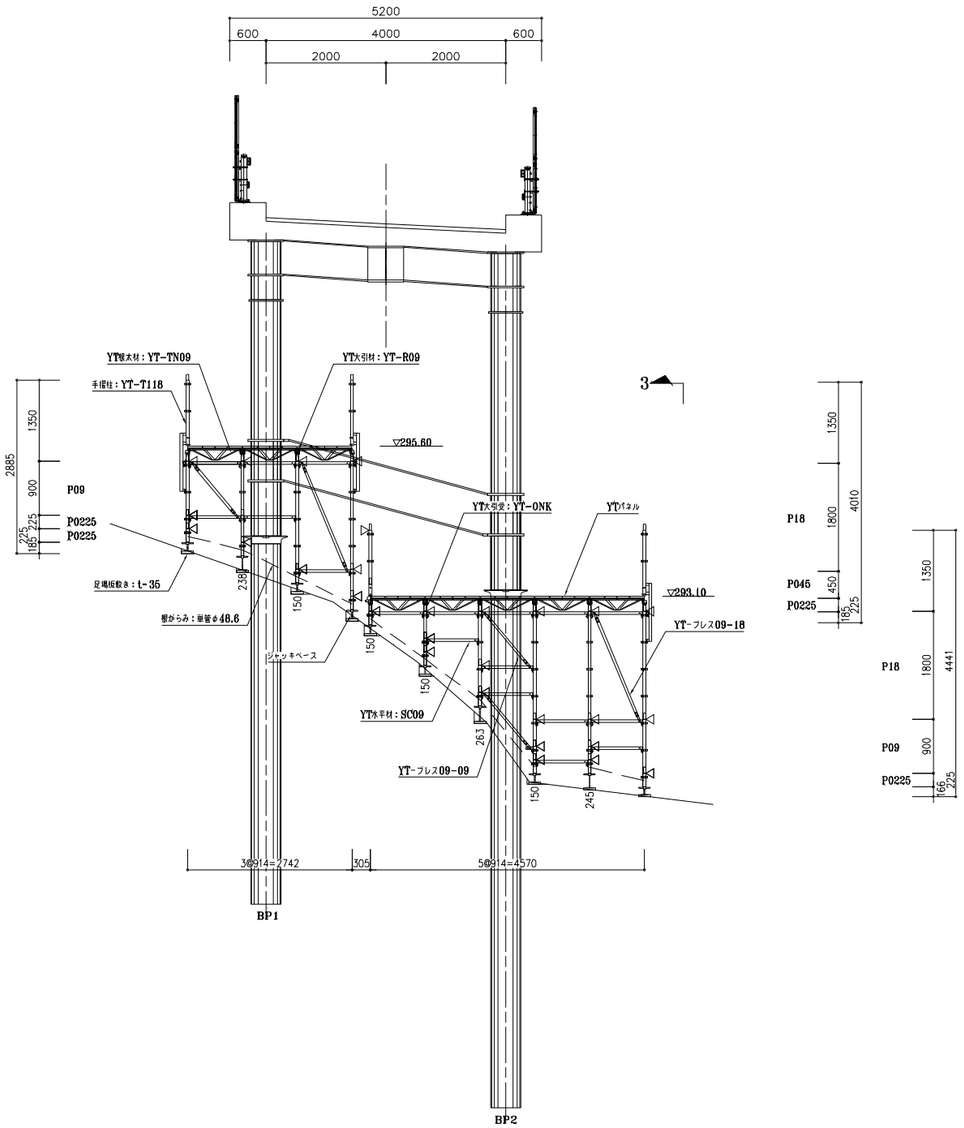

DL=280.00

足場数量根拠図

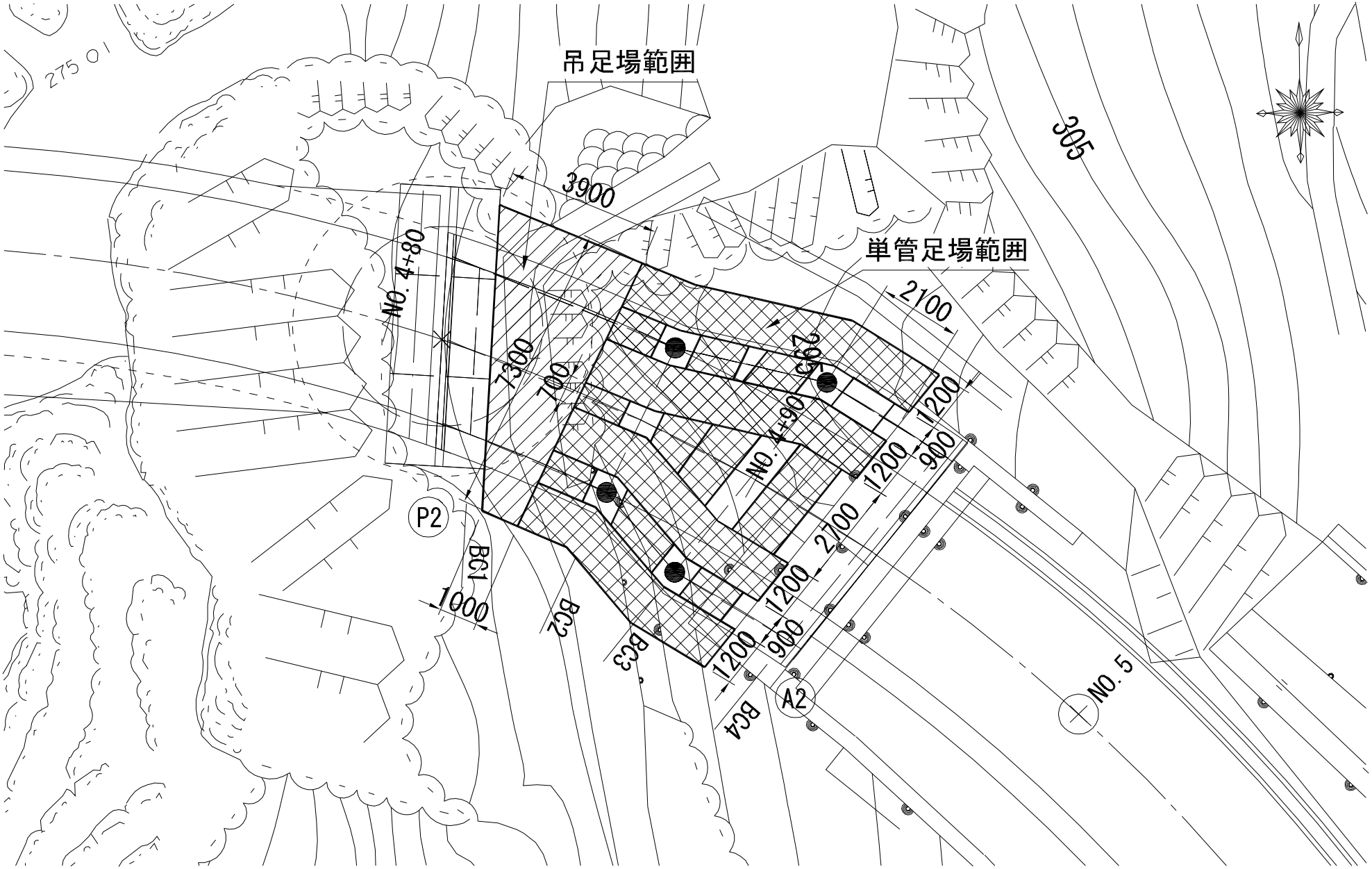
275.01
305
吊足場範囲
単管足場範囲
3900
NO.4+80
7300
700
2100
2300
NO.4+90
1200
900
1200
2700
1200
900
1200
1000
BC1
BC2
BC3
BC4
P2
A2
NO.5

§1. 数 量 総 括 表

支承及び橋台改良工数量表

工　種		項 目	仕　様	単位	数 量	備 考
支承						
	支承設置工	A2区間用 Bタイプ	可動ゴム支承装置(弾性荷重支持板)	基	3	
				kg	211.6	kg/基
		モルタル	無収縮モルタル	m3	0.144	V=0.048×3
橋台						
	A2橋台改良工	コンクリート	σck=24N/mm2	m3	11.5	
		型枠	一般	m2	10.9	
		鉄筋	D13	kg	130.0	
			D16～D25	kg	367.0	
			合計	kg	497.0	
		機械式鉄筋定着工法	D16 1m≦L≦2m	箇所	29.0	
		チッピング		m2	20.8	
		コンクリート削孔	アンカー径D16×削孔長250	孔	60.0	下向き
		注入剤	エポキシ樹脂系	kg	6.8	
		支承箱抜き型枠		m2	0.2	
		円筒型枠	φ150	m	4.4	
		モルタル充填		m3	0.3	
		枠組足場		掛m2	44.0	
		鉄筋探査		m2	8.0	下向き(2箇所)

支承数量総括表

種　別	規　格	単位	数　　量					摘　要
			P1-L	P1-R	P2-L	P2-R	A2	
固定ゴム支承装置 (弾性荷重支持板)		基					0	
可動ゴム支承装置 (弾性荷重支持板)		基					3	
１基当り重量		kg					211.6	
無収縮モルタル		m^3					0.144	全基数

Ａ２

１）支承基数　　３　基

２）１基当り重量

A2 可動ゴム支承装置（弾性荷重支持板）

1) 弾性荷重支持板

		φ240	×	47									11.5	
							小	計					11.5	Kg／組

2) スライディングプレート

W1	＝	0.470	×	0.320	×	0.065	×	7850			＝	76.7		
W2	＝ －	0.051 ²	×	π／4	×	0.011	×	7850	×	1	＝	-0.2		
W3	＝ －	0.024 ²	×	π／4	×	0.020	×	7850	×	4	＝	-0.3		
W4	＝	0.310	×	0.460	×	0.002	×	7980	×	1	＝	2.3		
W5	＝ －	0.160	×	0.025	×	0.002 ／ 2	×	7980	×	1	＝	0.0		
W6	＝ －	0.470	×	0.035	×	0.040	×	7850	×	2	＝	-10.3		
W7	＝ －	0.125	×	0.020	×	0.065 ／ 2	×	7850	×	1	＝	-0.6		
W8	＝ －	0.035	×	0.020	×	0.025	×	7850	×	1	＝	-0.1		
W9	＝ －	0.035	×	0.005	×	0.025 ／ 2	×	7850	×	1	＝	0.0		
							小	計					67.5	Kg／組

3) ベースプレート

W1	＝	0.400	×	0.600	×	0.040	×	7850			＝	75.4		
W2	＝ －	0.016 ²	×	π／4	×	0.014	×	7850	×	4	＝	-0.1		
W3	＝ －	0.030 ²	×	π／4	×	0.025	×	7850	×	4	＝	-0.6		
W4	＝ －	0.020 ²	×	π／4	×	0.017	×	7850	×	16	＝	-0.7		
							小	計					74.0	Kg／組

4) ストッパー

W1	＝	0.290	×	0.340	×	0.036	×	7850	×	1	＝	27.9		
W2	＝ －	0.242 ²	×	π／4	×	0.036	×	7850	×	1	＝	-13.0		
W3	＝ －	0.050	×	0.050	×	0.018	×	7850	×	4	＝	-1.4		
W4	＝ －	0.019 ²	×	π／4	×	0.018	×	7850	×	4	＝	-0.2		
							小	計					13.3	Kg／組

5) アンカーボルト（Ｄ３２ｘ３５０）

WB	＝	6.23	Kg／m		×	0.350	×	4			＝	8.7	Kg／組

6) サイドブロック

W1	＝	0.120	×	0.330	×	0.040	×	7850	×	2	＝	24.9		
W2	＝	0.060	×	0.062	×	0.120	×	7850	×	2	＝	7.0		
W3	＝	0.025	×	0.060	×	0.025	×	7850	×	2	＝	0.6		
W4	＝ －	0.023 ²	×	π／4	×	0.040	×	7850	×	16	＝	-2.1		
							小	計					30.4	Kg／組

7) ストッパーボルト，ワッシャー（Ｍ１６ｘ３５）

WB	＝	0.086	Kg／個		×	4 個					＝	0.3		
WW	＝	0.011	Kg／個		×	4 個					＝	0.0		
							小	計					0.3	Kg／組

8) サイドブロックボルト，ワッシャー（Ｍ２０ｘ６０）

WB	＝	0.210	Kg／個		×	16 個					＝	3.4		
WW	＝	0.017	Kg／個		×	16 個					＝	0.3		
							小	計					3.7	Kg／組

9) せん断キー

W	＝	0.050 ²	×	π／4	×	0.021	×	7850			＝	0.3	Kg／組

10) 桁取付ボルト，テーパーワッシャー（Ｍ２４ｘ１００）

WB	＝	0.457	Kg／個		×	4 個					＝	1.8		
WW	＝	0.035	Kg／個		×	4 個					＝	0.1		
							小	計					1.9	Kg／組
							合	計					211.6	Kg／set

３）無収縮モルタル

$V_1 = 0.700 \times 0.500 \times (0.040 + 0.030) = 0.025\ m^3$

$V_2 = 1/4 \times \pi \times 0.150^2 \times 0.365 \times 4 = 0.026\ m^3$

・ベースプレート控除

$V_3 = -0.600 \times 0.400 \times 0.010 = -0.002\ m^3$

・アンカーボルト控除

$V_4 = -1/4 \times \pi \times 0.032^2 \times 0.325 \times 4 = -0.001\ m^3$

$V = 0.048\ m^3$

全基数　$V = 0.048 \times 3 = 0.144\ m^3$

2-1 A2橋台改良工 数量集計表

工　種	規　格	単位	数　量			摘　要
			A2橋台		合計	
(沓座改良工)						
コンクリート	σck=24N/mm^2	m^3	11.5		11.5	
型枠	一　般	m^2	10.9		10.9	
鉄筋 (SD345)	D13	kg	130		130	
	D16～D25	kg	367		367	
	D29～D32	kg	0		0	
	合計	kg	497		497	
機械式鉄筋定着工法	D16 1m＜L≦2m	箇所	29		29	
チッピング		m^2	20.8		20.8	
コンクリート削孔	アンカー径D16×削孔長250	孔	60		60	下向き
注入材	エポキシ樹脂系	kg	6.8		6.8	
支承箱抜き型枠		m^2	0.2		0.2	
円筒型枠	φ150	m	4.4		4.4	
無収縮モルタル充填		m^3	0.33		0.33	
枠組足場		掛m^2	44		44	
鉄筋探査		m^2	8.0		8.0	下向き

2-2 沓座改良工数量

1) コンクリート（σck=24N/mm^2）

嵩上げコンクリート

A1 ＝（ 0.803 ＋ 0.835 ） × 1/2 × 1.600 ＝ 1.310 m^2

A2 ＝（ 0.565 ＋ 0.597 ） × 1/2 × 1.600 ＝ 0.930 m^2

A3 ＝（ 1.155 ＋ 1.187 ） × 1/2 × 1.600 ＝ 1.874 m^2

A4 ＝（ 0.916 ＋ 0.948 ） × 1/2 × 1.600 ＝ 1.491 m^2

V1 ＝（ 1.310 ＋ 0.930 ） × 1/2 × 3.975 ＝ 4.45 m^3

V2 ＝（ 1.874 ＋ 1.491 ） × 1/2 × 3.975 ＝ 6.69 m^3

Σ ＝ 11.14 m^3

沓台座

V3 ＝ 1.000 × 0.801 × 0.150 ＝ 0.12 m^3

V4 ＝ 1.000 × 0.802 × 0.182 ＝ 0.15 m^3

V5 ＝ 1.000 × 0.802 × 0.150 ＝ 0.12 m^3

Σ ＝ 0.39 m^3

コンクリート合計

V ＝ 11.14 ＋ 0.39 ＝ 11.53 m^3

2) 型枠

嵩上げコンクリート

A_1 ＝（ 0.803 ＋ 0.565 ） × 1/2 × 3.975 ＝ 2.72 m^2

A_2 ＝（ 1.155 ＋ 0.916 ） × 1/2 × 3.975 ＝ 4.12 m^2

A_3 ＝（コンクリートA1より） ＝ 1.31 m^2

A_4 ＝（コンクリートA4より） ＝ 1.49 m^2

Σ ＝ 9.64 m^2

沓台座

A_5 ＝（ 1.000 ＋ 2 × 0.801 ） × 0.150 ＝ 0.39 m^2

A_6 ＝（ 1.000 ＋ 2 × 0.802 ） × 0.182 ＝ 0.47 m^2

A_7 ＝（ 1.000 ＋ 2 × 0.802 ） × 0.150 ＝ 0.39 m^2

Σ ＝ 1.25 m^2

型枠合計

V ＝ 9.64 ＋ 1.25 ＝ 10.89 m^2

3) 鉄筋 (SD345)

D13	130	kg
D16～D25	367	kg
D29～D32	0	kg
合　　計	497	kg

機械式鉄筋定着工法(単位:箇所)

鉄筋径	鉄筋長			計
	1m＜L≦2m	2m＜L≦3m	4m＜L≦5m	
D16	29	0	0	29
計	29	0	0	29

4) チッピング

A1 ＝ (7.950 ＋ 0.590) × 1.600 ＝ 13.66 m^2

A2 ＝ (0.835 ＋ 0.597) × 1/2 × 3.975 ＝ 2.85 m^2

A3 ＝ (1.187 ＋ 0.948) × 1/2 × 3.975 ＝ 4.24 m^2

Σ ＝ 20.75 m^2

5) コンクリート削孔(下向き)

アンカー径　D16　L ＝ 0.250 m

N ＝ 60 孔

6) 注入材(エポキシ樹脂系　単位重量γ=1200kg/m^3　割増係数α=1.15)

W ＝ π / 4 × (0.026^2 － 0.016^2) × 0.250 × 60 × 1200 kg/m^3

× 1.15 ＝ 6.83 kg

7) 支承箱抜き型枠

A ＝ (0.700 ＋ 0.500) × 2 × 0.030 × 3 ＝ 0.22 m^2

8) 円筒型枠(φ150)

L ＝ 0.365 × 12 ＝ 4.38 m

9) 無収縮モルタル充填

支承部G-1

V1 ＝ 1.040 × 0.760 × 0.067 ＋ π / 4 × 0.150 ^{2} × 0.450 × 4

＝ 0.085 m^3

支承部G-2

V2 ＝ 1.110 × 0.870 × 0.077 ＋ π / 4 × 0.140 ^{2} × 0.840 × 4

＝ 0.126 m^3

変位制限装置部

V3 ＝ π / 4 × 0.080 ^{2} × 0.850 × 18 ＝ 0.077 m^3

落橋防止装置部

V4 ＝ π / 4 × 0.080 ^{2} × 1.000 × 8 ＝ 0.040 m^3

V ＝ 0.085 ＋ 0.126 ＋ 0.077 ＋ 0.040 ＝ 0.328 m^3

既設支承箱抜き

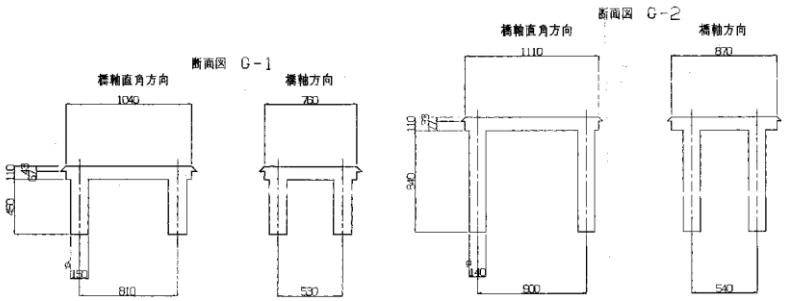

既設変位制限装置の箱抜き

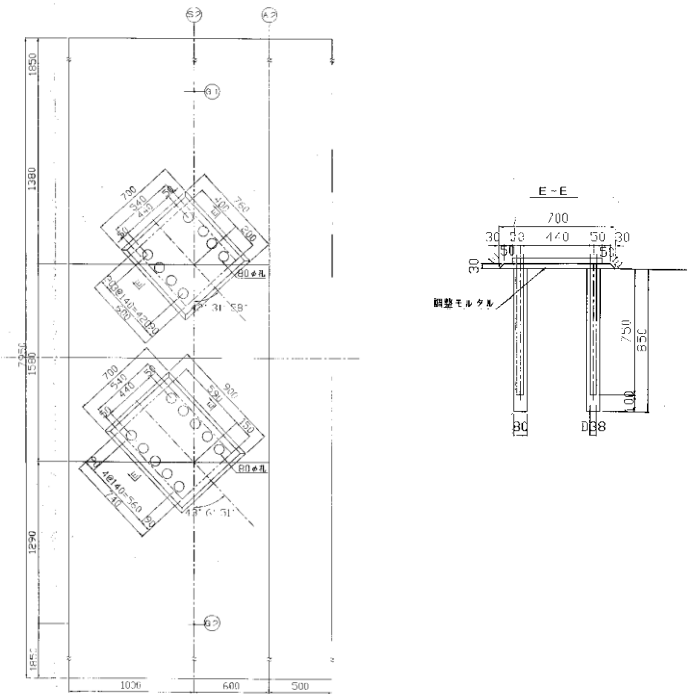

10) 枠組足場

A ＝ 5.500 × 7.950 ＝ 43.7 掛m^2

11) 鉄筋探査(下向き)

1列50cmの幅で橋台全長を探査するものとする。

A ＝ 0.500 × 7.950 × 2 ＝ 7.95 m^2
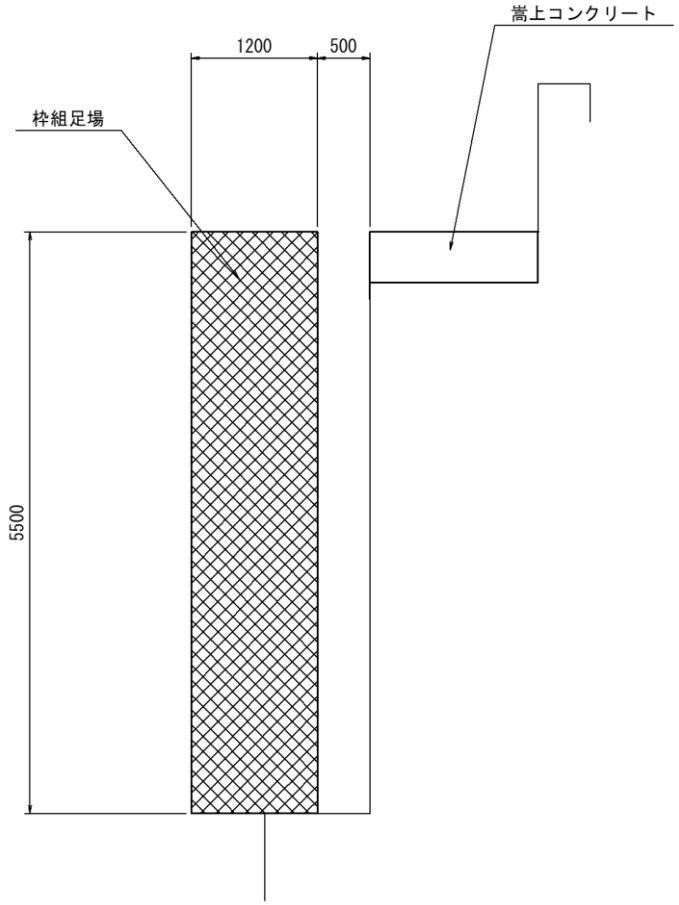
足場工図